CAME

FA01668M09

EDISON B4 (EDB)

CE

IT	Italiano
EN	English
FR	Français
PL	Polski
DE	Deutsch
ES	Español
NL	Nederlands
PT	Português
RU	Русский

CAME S.P.A.
Via Martiri Della Libertà, 15
31030 - Dosson di Casier
Treviso - Italy

CAME.COM

FA01668M09 - 08/2021

A

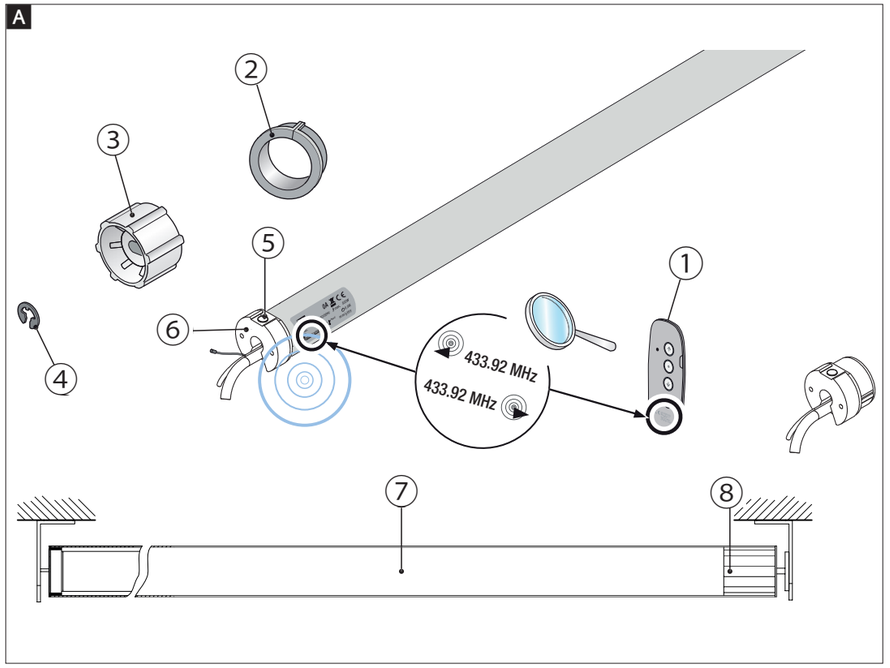

B

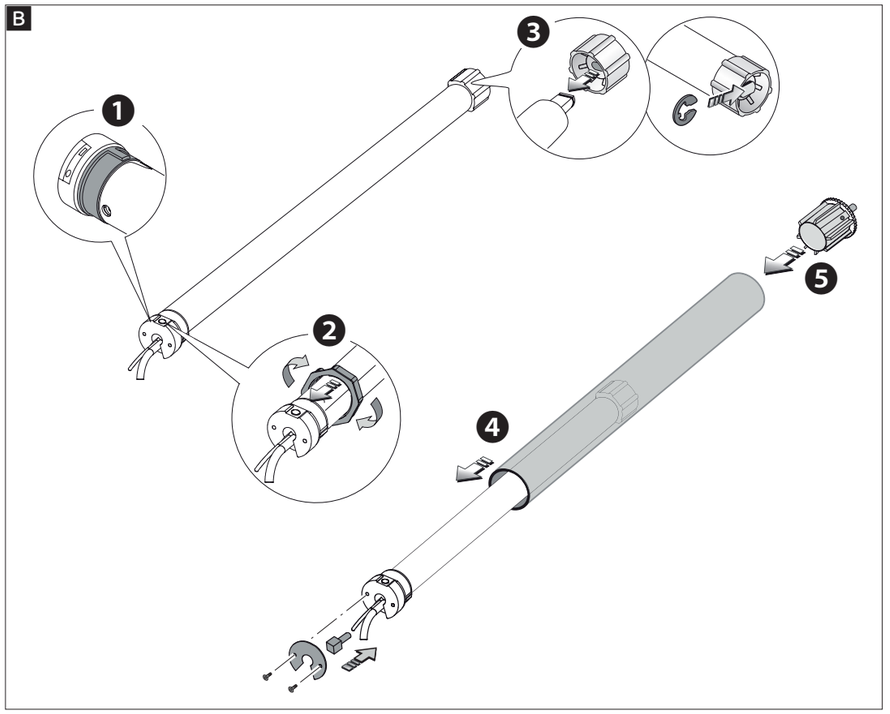

C

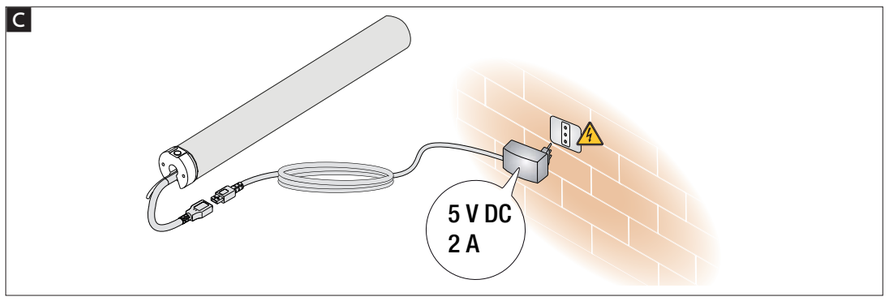

D

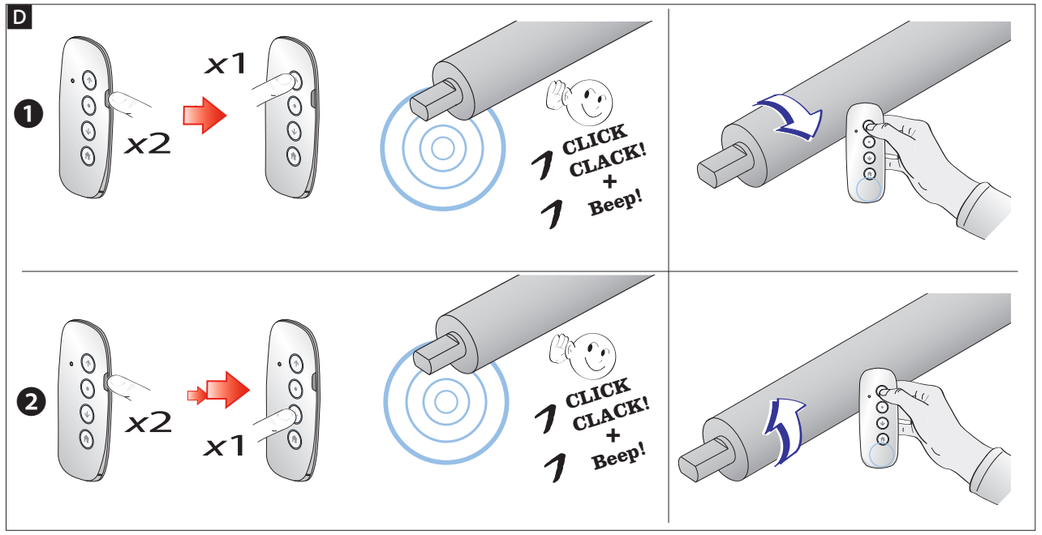

E

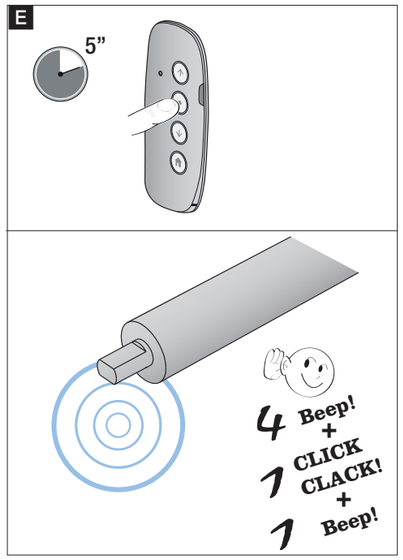

F

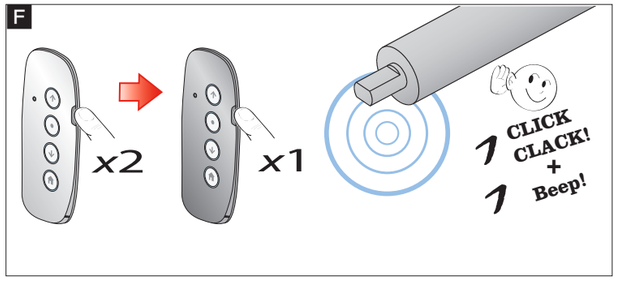

G

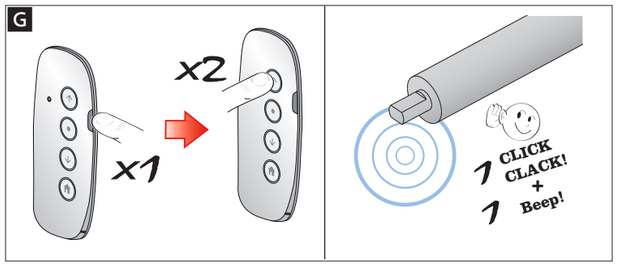

H

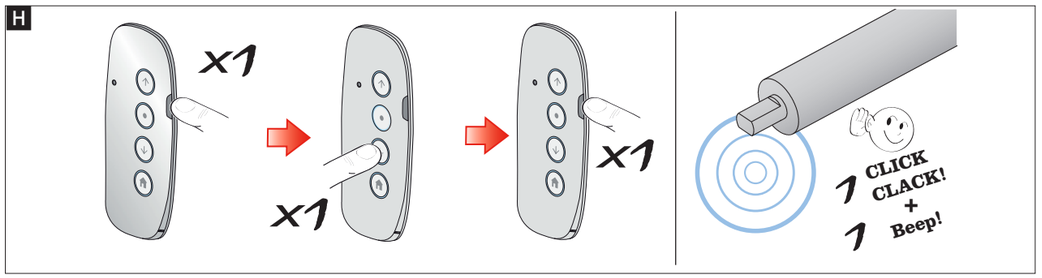

I

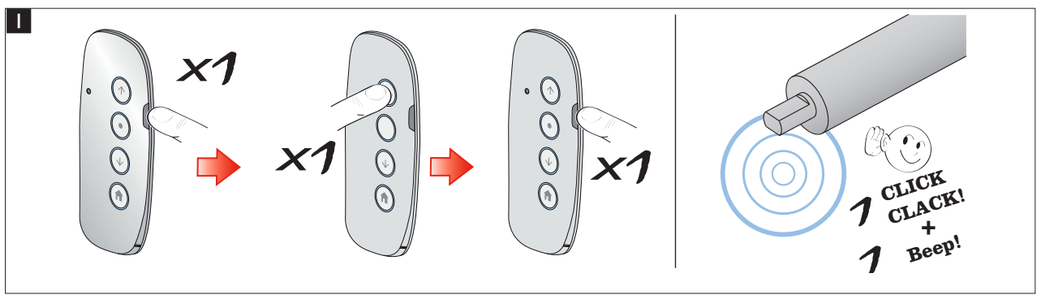

L

M

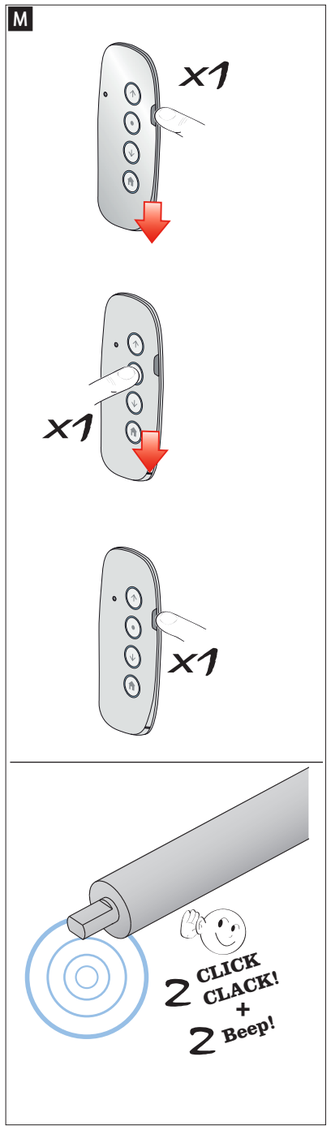

ITALIANO

MOTORE TUBOLARE IN CORRENTE CONTINUA, CON FINECORSA ELETTRONICO A COMANDO RADIO, E BATTERIE RICARICABILI INCORPORATE

Importanti istruzioni di sicurezza

Per la sicurezza delle persone è importante seguire queste istruzioni.
Conservare queste istruzioni.
Sottoporre di frequente ad esame l'apparecchio, per verificare se ci sono sbilanciamenti o segni di usura o danni ai cavi e alle molle.
Non utilizzare l'apparecchio nel caso in cui siano necessarie delle riparazioni o delle regolazioni.
Il motore di movimentazione dovrà essere scollegato dall'alimentazione durante le operazioni di pulizia, manutenzione e sostituzione delle parti.
Guardare l'elemento durante il movimento ed assicurarsi che nessuno si avvicini fino al suo arresto.

⚠ Rispettare queste istruzioni di installazione.
Un'installazione errata può causare gravi ferite alle persone

• Il prodotto dovrà essere destinato solo all'uso per il quale è stato concepito. Ogni altro uso è da considerarsi pericoloso. Came S.p.A. non è responsabile per danni causati da usi impropri, erronei o irragionevoli. • L'installazione deve essere effettuata da personale qualificato ed esperto. • Conservare queste avvertenze con i manuali di installazione e d'uso. • Assicurarsi che le caratteristiche dell'elemento mobile siano compatibili con le prestazioni del motore scelto.
• Non permettere ai bambini di giocare con il TX. • È severamente vietato: forare, immergere in acqua, far cadere, martellare, deformare, inserire chiodi o viti, smontare o manomettere il motore e/o il cavo di alimentazione. • Non installare un chiavistello manuale. • L'elemento mobile deve poter scorrere perfettamente e chiudersi con il proprio peso. Evitare attriti anche minimi tra tubo avvolgitore e cassonetto, lasciando un leggero gioco laterale al tubo. • Durante l'installazione o la manutenzione e con il motore alimentato, non causare urti meccanici e non battere con il martello sul motore per evitare danni all'elettronica interna. • Per evitare danni alle persone ed al dispositivo, durante la memorizzazione è indispensabile poter fermare il tubo avvolgitore motorizzato in qualsiasi momento. • Componenti supplementari, come adattatori e supporti, devono essere scelti con cura fra quelli offerti dal fabbricante Came S.p.A. tramite la sua rete di vendite. • Se l'installazione si trova ad un'altezza dal pavimento inferiore a 2,50 m, il motore e le parti condotte devono essere protette. • Se il motore viene montato in un cassonetto, questo deve essere ispezionabile per permettere regolazioni e controlli. • Il cavo di alimentazione ed il cavo antenna devono essere fissati con cura all'interno del cassonetto di modo che non possano entrare in contatto con le parti in movimento. • Eventuali viti per il fissaggio dell'avvolgibile non devono toccare il motore. L'anello adattatore che aziona il finecorsa non deve essere forato e deve essere sistemato perfettamente nel tubo avvolgitore. • Il diametro interno minimo del tubo avvolgitore, deve essere > di 37 mm. • Il motore deve essere protetto dal contatto con l'acqua e dall'umidità.

Legenda simboli

📖 Parti da leggere con attenzione.
⚠ Parti riguardanti la sicurezza.
FC: finecorsa.
Elemento mobile: riassume tende interne / screen /zanzariere, ove non diversamente indicato.

Il **clik-clak** conferma l'operazione.
Il **segnale acustico** indica che l'impulso di programmazione è stato ricevuto.

10" Tempo di pressione del tasto.

Descrizione delle parti

① Trasmettitore
② Corona
③ Ruota di trascinamento
④ Copiglia per fissare la ruota
⑤ Pulsante testa motore
⑥ Motore tubolare
⑦ Rullo di trascinamento
⑧ Puleggia lato cuscinetto

📖 Accessori ①, ②, ③, ⑦, ⑧ non inclusi nell'imballo. Dettagli disponibili su came.com.

Caratteristiche tecniche

Tensione di alimentazione e frequenza; corrente e potenza; coppia e velocità: Vedere dati tecnici sull'etichetta di ogni modello.

Tipo	EDISON B4
Diametro del motore:	35 mm.
Tempo nominale di funzionamento	4 minuti
Grado di protezione	IP 20 (motore tubolare)
Temperatura di funzionamento	-10°C +55°C
Capacità batteria	3200 mAh
Prodotto in classe III	
Lpa<70 dB(A)	

Tasto direzione SALITA
Tasto STOP
Tasto direzione DISCESA
Tasto funzioni
Tasto di programmazione P2

Modalità di funzionamento

AUTOMATICA
È la modalità di default; premendo ⌃ ⌄, l'elemento mobile si apre o si chiude del tutto se è stato definito.

AZIONE MANTENUTA
Ad ogni pressione di un tasto ⌃ ⌄ l'elemento mobile si muove di 1/10 di giro (circa 36°). Tenendo premuto un tasto per più di 2" il motore ⑦ si muove temporaneamente in modalità automatica fino al primo arresto ritornando così alla modalità.

Installazione A B

- Applicare il supporto idoneo.
- Inserire l'adattatore corona ② fino al bordo esterno della ghiera, allineando le chiavi d'inserzione.
- Inserire l'adattatore puleggia ③ di trascinamento e fissarlo con la coppiglia ④.
- Inserire il motore ⑥ assemblato nel tubo avvolgitore ⑦ fino alla corona ②.
  ⚠ NON forzare il motore nel tubo ⑦.
- Inserire la calotta ⑧ nel tubo ⑦.
- Fissare il tubo ⑦ al supporto fisso e sistemare il motore ⑥ in modo che il tasto ed il connettore⑤ siano facilmente accessibili.
  ⚠ Assicurarsi che il tubo ⑦ sia in posizione perfettamente orizzontale.

Collegamenti elettrici C

Il motore non necessita di collegamenti elettrici fissi alla rete di alimentazione essendo dotato di batterie agli ioni di litio ricaricabili.
Il motore deve essere ricaricato per almeno 6 ore prima del primo utilizzo. Utilizzare solo caricabatteria (non presente nella confezione) con queste caratteristiche output: 5 V DC - 2 A.
Unire il connettore dell'alimentatore a quello del motore.
Durante l'installazione prevedere che sia agevole l'accesso al connettore di alimentazione.

Messa in funzione

📖 Tutti i TX della serie KLT sono compatibili con questo motore.
Leggereleistruzioni relative ai TX prima dell'esecuzione delle procedure di programmazione.

Memorizzazione del primo TX ① D
📖 Tenere premuto il pulsante di programmazione sulla testa del motore finché non esegua un clik-clak ed emetta un segnale acustico.
Scegliere la procedure in base alle proprie esigenze d'installazione:
- con **P2 + P2 + UP** il tasto UP comanda il motore in senso orario (dalla parte dell'albero motore).
- con **P2 + P2 + DOWN** il tasto **UP** comanda il motore in senso antiorario (dalla parte dell'albero motore).

Memorizzazione FC superiore
Entrare in procedura di memorizzazione finecorsa **P2 + UP + P2 I**; il motore esegue 1 click-clack.
Portare l'elemento mobile nel **FC** superiore.

E' possibile attivare la modalità di avanzamento fine premendo il pulsante **P2** del TX in prossimità del **FC**: il motore ruota a piccoli scatti dando la possibilità di fermare facilmente l'elemento mobile nella posizione desiderata premendo il tasto stop.
Iniziare sempre dal finecorsa superiore.

E Per memorizzare la posizione tenere premuto il tasto **Stop** finché il motore non esegua un click-clack di conferma ed abbia emesso 5 segnali acustici.

Memorizzazione FC inferiore
Portare l'elemento mobile nel **FC** inferiore.
Ripetere la procedura **E**.
⚠ Dopo aver impostato i **FC**, eseguire una corsa di salita e una di discesa.
Il pulsante sulla testa comanda il movimento del motore in modalità passo passo ossia Apre-Stop- Chiude.
Per invertire il senso di rotazione abbinato ai pulsanti del trasmettitore tenere premuto il pulsante sulla testa finché il motore esegue 2 clik-clack.

Gestione TX

Memorizzazione di un TX aggiuntivo (2°) F

Gestione dei punti FC

Terzo punto di FC
G Entrare in procedura di memorizzazione finecorsa **P2 + UP + UP**; il motore esegue 1 click-clack.
Portare l'elemento mobile nel **FC** desiderato. Eseguire la procedura **E** per confermare.
Il terzo punto di **FC** può essere memorizzato come punto intermedio tra **FC** superiore e **FC** inferiore, oppure al di sotto del **FC** inferiore.
Per cancellare il terzo punto di **FC** eseguire nuovamente **P2 + UP + UP**; il motore emetterà un segnale acustico di conferma.
Per raggiungere il terzo punto di **FC** da qualsiasi posizione tenere premuto il tasto Stop per 5 secondi.

Cancellazione di tutti gli FC memorizzati H

Gestione accessori

È possibile collegare al motore una o più centraline meteo (vedi manuale di installazione del prodotto).

Altre gestioni

Modalità Automatica/Azione Mantenuta L
⚠ È possibile solo dopo aver memorizzato entrambi i **FC**.

Cancellazione di tutti i TX in memoria M

📖 Con questa procedura si cancella tutta la memoria.
⚠ In alternativa tenere premuto il pulsante sulla testa del motore finché non abbia eseguito 3 click-clack ed emette 3 segnali acustici.

Per ulteriori informazioni visita came.com

DICHIARAZIONE CE DI CONFORMITÀ - Came S.p.A. dichiara che questo dispositivo è conforme ai requisiti essenziali e alle altre disposizioni pertinenti stabilite dalle direttive 2014/35/EU, 2014/53/EU, 2014/30/EU.
Su richiesta è disponibile la copia conforme all'originale della dichiarazione di conformità.

DISMISSIONE E SMALTIMENTO - Prima di procedere verificare le normative specifiche vigenti nel luogo d'installazione. I componenti dell'imballo (cartone, plastiche, etc.) sono assimilabili ai rifiuti solidi urbani e possono essere smaltiti, semplicemente effettuando la raccolta differenziata. Altri componenti (schede elettroniche, batterie dei trasmettitori, etc.) possono contenere sostanze inquinanti. Vanno rimossi e consegnati a ditte autorizzate al recupero e allo smaltimento degli stessi.

NON DISPERDERE NELL'AMBIENTE!
I dati e le informazioni indicate in questo manuale sono da ritenersi suscettibili di modifica in qualsiasi momento e senza obbligo di preavviso.

ENGLISH

CONTINUOUS CURRENT TUBE-MOTOR, WITH RADIO CONTROLLED ELECTRONIC LIMIT-SWITCH AND ON-BOARD RECHARGEABLE BATTERIES

Important safety instructions

It is important to follow these instructions for the safety of people.
Keep these instructions.
Frequently examine this device, to check it is free of any imbalances or evident wear-and-tear and of any damage to cables or springs.
If the device needs repairs or adjustments, do not use it until it is back in order.
The main motor must be disconnected from the mains power during any cleaning, maintenance or replacement jobs.
Observe the element during its movement and make sure no person approaches it until it has stopped.

⚠ Careful: strictly follow these installation instructions. Improper installation may result in serious injury to persons

● Only use this product for its specific intended purpose. Any other use is dangerous. Came S.p.A. is not liable for any damage caused by improper, wrongful or unreasonable use.• Only skilled, qualified staff must install this product. • Store these precautions along with the installation and user manuals. • Make sure the moving element's characteristics are compatible with your motor's performance levels.
• Do not allow children to play with the transmitters. • It is strictly prohibited to: perforate, sink in water, drop, hammer, deform, insert nails or screws, strip or manhandle the motor and/or power supply cable. • Do not install a manual bolt. • The moving element must slide perfectly smoothly and close under its own weight. Prevent any, even minor, friction between the winder tube and the box. Leave a bit of lateral room for the tube. • When installing or maintaining with the power on, do not cause mechanical impacts and do not hammer the motor to prevent damage to the internal electronics. • To prevent people and the device from being damaged, when memorizing it is important to be able to stop the winder tube at any moment. • Choose any extra components, like adapters and bindings among the range provided by the manufacturer Came S.p.A.'s sales network. • If the installation is lower than 2.5 m from the ground, the motor and the powered parts must be protected. • If the motor is box-installed, it must be reachable for inspection and to make any adjustments and checks.
• The power supply cable and the antenna cable must be carefully fastened inside the box so that they don't touch any moving parts.
• Any screws used to fasten the winder tube must not touch the motor. The adapter ring that activates the limit-switch must not be perforated and must be perfectly fitted into the winder tube. • The inside diameter of the winder tube must be greater than 37 mm. • The motor must be protected from contact with water and humidity.

Legend of symbols

📖 Parts to read carefully.
⚠ Parts about safety.
FC: (LS) Limit-Switch.
Moving element: means drapes / screens / mosquito screens, unless otherwise stated.

The **clik-clak** is a confirmation.
The **buzzer** means that the programming impulse has been received.

10" Button pressing time.

Description of parts

① Transmitter
② Crown
③ Traction wheel
④ Cotter for securing the wheel
⑤ Motor test button
⑥ Tubular motor
⑦ Drive roller
⑧ Pulley (bearing side)

📖 Accessories ①, ②, ③, ⑦, ⑧ are not included in the box. Details are available on came.com.

Technical characteristics

Power supply voltage and frequency; current and power; torque and speed: See technical data on the label on each product.

Type	EDISON B4
Motor's diameter	35 mm.
Nominal operating time	4 minutes
Protection rating	IP 20 (for the tube motors)
Working temperature	-10°C +55°C
Battery capacity:	3200 mAh
Class III product	
Lpa<70 dB(A)	

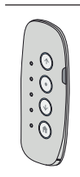

Button direction UP
STOP button
Button direction DOWN
Functions button
P2 Programming button

Operating modes

AUTOMATIC
It is the default mode, by pressing ⌃ ⌄, the moving element opens or closes completely if it has been so established.
MAINTAINED ACTION
Each time the ⌃ ⌄ 10 of a turn (about 36°). By keeping the a button pressed for more than two seconds, the motor ⑦ moves temporarily in automatic mode until the first stop and then returns to maintained action mode.

Installing A B

- Fit a suitable brace.
- Fit the crown adapter ② until the sleeve's outer edge, and line up the fitting ridges.
- Fit the pulley adapter ③ and fasten it to the linchpin. ④.
- Fit the assembled motor ⑥ into the winder tube ⑦ up to the crown ②.
  ⚠ DO NOT force the motor into the tube ⑦.
- Fit the end cap ⑧ into the tube ⑦.
- Fasten the tube ⑦ to the fixed support and position the motor ⑥ so that the button and connector ⑤ are easy to reach.
  ⚠ Make sure the tube is ⑦ perfectly horizontal.

Electrical connections C

The motor does not need to be permanently connected to the mains power supply. It is fitted with ion lithium rechargeable batteries.
The motor must be recharged for at least six hours before using it.
Only use battery chargers (not supplied) that have the following characteristics:
5 V DC - 2 A.
Join the power connector to the motor connector.
During installation, make sure the power connector is always easy to access.

Getting started

📖 All KLT-series transmitters are compatible with this motor. Read the transmitter's instructions before doing any programming.

Memorizing the first TX ① D
📖 Keep pressed the programming button on the motor head until it click-clacks and buzzes.
Choose the procedures best suited to your situation:
- with **P2 + P2 + UP** the **UP** button controls the clockwise movement of the motor (from the drive shaft).
- with **P2 + P2 + DOWN** the **UP** button controls the counter-clockwise movement of the motor (from the drive shaft).

Memorizing the upper FC
Enter the limit switch memorizing procedure **P2 + UP + P2 I**; the motor click- clacks once.
Move the moving element to the upper Limit switch.

You can activate the forward-slow mode by pressing the **P2** button on the transmitter, near the **FC**: the motor will turn in small increments so you can easily stop the moving element exactly where you want it by pressing the Stop button.
Always start from the upper FC.

E To memorize the position, keep the **Stop** button pressed until the motor click-clacks to confirm and buzzes five times.

Memorizing the lower FC
Move the moving element to the lower **FC**.
Repeat the procedure **E**.
⚠ After setting the **FC**, command a complete up and then down run.
The button on the head control the motor's movement in Step-by-step mode, that is, Open-Stop-Close.

To invert the direction of rotation that is coupled with the transmitter buttons, keep the button on the head pressed until the motor click-clacks twice.

Managing the TX

Memorizing an extra (2nd) TX F

Managing the FC points

Third Limit switch point
G Enter the **FC** memorizing procedure **P2 + UP + UP** the motor click-clacks once.
Move the moving element to the wanted limit switch.
Run procedure **E** to confirm.
The third **FC** point can be memorized as the mid-point between the upper **FC** and the lower Limit switch points.
To cancel the third **FC** point, run again the **P2 + UP + UP** procedure; the motor will buzz to confirm.
To reach the third **FC** point from any position, keep the Stop button pressed for five seconds.
Cancelling all the memorized FC H

Managing accessories

You can connect the motor to one or more weather stations (see the product's installation manual).

Other functions

Automatic mode/Maintained action L
⚠ It is possible only after memorizing both Limit **switches.**.

Cancelling all the memorized transmitters M

📖 This procedure erases the entire memory.
⚠ Alternatively, keep the button on the motor head pressed until the motor click-clacks and buzzes three times.

For more information visit came.com

DOF COMPLIANCE - Came S.p.A. declares that this device conforms with the essential requirements and other pertinent provisions established by directives 2014/35/EU, 2014/53/EU, 2014/30/EU.
An original copy of the declaration of conformity is available on request.

DISMANTLING AND DISPOSAL - Before disposing, it is always advisable to check with the specific laws that apply in your area. The packaging materials (cardboard, plastic, and so on) should be disposed of as solid household waste, and simply separated from other waste for recycling. Whereas other components (electronic boards, batteries, transmitters, and so on) may contain hazardous pollutants. These must therefore be disposed of by authorized, certified professional services.

DISPOSE OF RESPONSIBLY!
The data and information shown in this manual are to be considered as subject to change at any time and without the need for any advance warning.

FRANÇAIS

MOTEUR TUBULAIRE EN COURANT CONTINU, AVEC FIN DE COURSE ÉLECTRONIQUE À COMMANDE RADIO ET PILES RECHARGEABLES INCORPORÉES

Instructions de sécurité importantes

Il est important, pour la sécurité des personnes, de suivre ces instructions.
Conserver ces instructions.
Contrôler souvent l'appareil pour s'assurer de l'absence de déséquilibres, signes d'usure ou dommagesauxcâblesetauxressorts.
Ne pas utiliser l'appareil en cas de réparations ou de réglages nécessaires.
Il faudra mettre le moteur hors tension durant les opérations de nettoyage, d'entretien et de remplacement des composants.
Contrôler le mouvement de l'élément et s'assurer que personne ne s'en approche avant l'arrêt complet.

⚠ Respecter ces instructions d'installation. Une installation incorrecte peut provoquer des blessures corporelles graves

● Le produit ne devra être destiné qu'à l'utilisation pour laquelle il a été conçu. Toute autre utilisation est à considérer comme dangereuse. Came S.p.A. décline toute responsabilité en cas de dommages provoqués par des utilisations impropres, incorrectes ou déraisonnables. • L'installation doit être exécutée par du personnel qualifié et spécialisé.
• Conserver ces consignes avec les manuels d'installation et d'utilisation. • S'assurer que les caractéristiques de l'élément mobile sont bien compatibles avec les performances du moteur choisi. • Ne pas permettre aux enfants de jouer avec le TX.•Il est strictement interdit de/d' : percer, plonger dans l'eau, faire tomber, marteler, déformer, introduire des clous ou des vis, démonter ou altérer le moteur et/ou le câble d'alimentation. • Ne pas installer un verrou manuel. • L'élément mobile doit pouvoir glisser librement et se fermer avec son propre poids. Éviter les frottements, même minimes, entre le tube enrouleur et le caisson, en prévoyant un espace sur les côtés du tube. • Durant l'installation ou l'entretien avec moteur sous tension, ne pas provoquer de chocs mécaniques et ne pas donner de coups de marteau sur le moteur pour éviter d'endommager l'électronique interne. • Pour éviter tout dommage aux personnes et au dispositif, il est indispensable, durant la mémorisation, de pouvoir arrêter à tout moment le tube enrouleur motorisé. • Les composants supplémentaires (adaptateurs et supports) doivent être soigneusement choisis parmi ceux offerts par le biais du réseau de ventes du fabricant Came S.p.A. • En cas d'installation positionnée à une hauteur du sol inférieure à 2,50 m, protéger le moteur et les parties entraînées. • En cas de moteur installé dans un caisson, ce dernier doit être ouvrable de manière à permettre tout réglage et contrôle. • Le câble d'alimentation et celui de l'antenne doivent être fixés soigneusement dans le caisson de manière à ne pas entrer en contact avec les parties en mouvement. • Les éventuelles vis de fixation de l'enrouleur ne doivent pas toucher le moteur. La bague d'adaptation qui actionne la butée de fin de course ne doit pas être percée et doit être correctement positionnée dans le tube enrouleur.
• Le diamètre interne minimum du tube enrouleur doit être > à 37 mm. • Le moteur doit être protégé contre l'eau et l'humidité.

Légende symboles

📖 Parties à lire attentivement.
⚠ Parties concernant la sécurité.
FC: fin de course.
Élément mobile : se réfère aux stores d'intérieur / stores screen / moustiquaires, sauf indication contraire.

Le **clik-clak** confirme l'opération.
Le **signal sonore** indique que l'impulsion de programmation a bien été reçue.

10" Temps d'enfoncement de la touche.

Description des parties

① Émetteur
② Couronne
③ Roue motrice
④ Goupille pour fixer la roue
⑤ Bouton tête moteur
⑥ Moteur tubulaire
⑦ Rouleau d'entraînement
⑧ Poulie côté roulement

📖 Accessoires ①, ②, ③, ⑦, ⑧ non inclus dans l'emballage. Détails disponibles sur came.com.

Caractéristiques techniques :

Tension d'alimentation et fréquence ; courant et puissance ; couple et vitesse : voir les données techniques sur l'étiquette de chaque modèle.

Type	EDISON B4
Diamètre du moteur	35 mm.
Temps nominal de fonctionnement	4 minutes
Degré de protection	IP 20 (moteur tubulaire)
Température de fonctionnement	-10°C +55°C
Capacité de la pile	3200 mAh
Produit classe III	
Lpa<70 dB(A)	

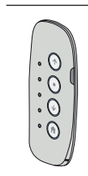

Touche direction MONTÉE
Touche STOP
Touche direction DESCENTE
Touche fonctions
Touche de programmation P2

Modalité de fonctionnement

AUTOMATIQUE
Il s'agit de la modalité par défaut ; en appuyant sur ⌃ ⌄, l'élément mobile s'ouvre ou se ferme complètement.

ACTION MAINTENUE
ACTION MAINTENUE. À chaque enfoncement d'une touche ⌃ ⌄ l'élément mobile se déplace d'1/10 de tour (environ 36°). En maintenant une touche enfoncée pendant plus de 2 secondes, le moteur ⑦ tourne temporairement en modalité automatique jusqu'au premier arrêt et reprend la modalité à action maintenue.

Installation A B

- Appliquer le support spécifique.
- Introduire l'adaptateur couronne ② jusqu'au bord externe de la bague, en alignant les clés d'insertion.
- Introduire l'adaptateur de poulie ③ d'entraînement et le fixer à l'aide de la goupille ④.
- Introduire le moteur ⑥ assemblé dans le tube enrouleur ⑦ jusqu'à la couronne ②.
  ⚠ NE PAS forcer l'introduction du moteur dans le tube ⑦.
- Introduire la calotte ⑧ dans le tube ⑦.
- Fixer le tube ⑦ au support fixe et positionner le moteur ⑥ de manière à ce que la touche et le connecteur⑤ soient facilement accessibles.
  ⚠ S'assurer que le tube ⑦ est dans une position parfaitement horizontale.

Branchements électriques C

Le moteur ne requiert aucun branchement électrique fixe au secteur puisqu'il est doté de piles au lithium-ion rechargeables.
Recharger le moteur pendant au moins 6 heures avant la première utilisation. N'utiliser qu'un chargeur de batteries (non inclus dans l'emballage) présentant les caractéristiques suivantes : 5 VDC - 2 A.
Brancher le connecteur de l'alimentation à celui du moteur.
Faire en sorte que l'installation permette de faciliter l'accès au connecteur d'alimentation.

Mise en fonction

📖 Tous les TX de la série KLT sont compatibles avec ce moteur. Lire les instructions concernant les TX avant l'exécution des procédures de programmation.

Mémorisation du premier TX ① D
📖 Maintenir enfoncé le bouton de programmation sur la tête du moteur jusqu'à entendre un clic clac et un signal sonore.
Choisir la procédure en fonction des propres exigences d'installation :
- avec **P2 + P2 + UP** la touche **UP** commande le moteur en sens horaire (du côté de l'arbre moteur).
- avec **P2 + P2 + DOWN** la touche **UP** commande le moteur en sens anti-horaire (du côté de l'arbre moteur).

Mémorisation FC supérieure
Entrer dans la procédure de mémorisation de la fin de course **P2 + UP + P2 I** ; le moteur effectue 1 clic-clac.
Amener l'élément mobile vers la **FC** supérieure.

Il est possible d'activer le mode d'avancement fin en appuyant sur le bouton **P2** du TX à proximité de la **FC** : le moteur avancera par à-coups brefs en facilitant le blocage de l'élément mobile dans la position souhaitée par enfoncement de la touche stop.
Toujours commencer à partir de la fin de course supérieure.

E Pour mémoriser la position, maintenir la touche **Stop** enfoncée jusqu'à ce que le moteur effectue un clic clac de confirmation et émette 5 signaux sonores.

Mémorisation FC inférieur
Amener l'élément mobile vers la FC inférieure.
Répéter la procédure **E**.
⚠ Après avoir configuré les **FC**, effectuer une montée et une descente.
Le bouton sur la tête commande le mouvement du moteur en mode pas-à-pas ou bien Ouvrir- Arrêter- Fermer.
Pour inverser le sens de rotation combiné aux boutons de l'émetteur, maintenir la touche enfoncée sur la tête jusqu'à ce que le moteur effectue 2 clic clac.

Gestion TX

Mémorisation d'un TX supplémentaire (2ème) F

Gestion des points FC

Troisième point de FC
G Entrer dans la procédure de mémorisation de la fin de course **P2 + UP + UP** ; le moteur effectue 1 clic clac.
Amener l'élément mobile vers la **FC** souhaitée.
Effectuer la procédure **E** pour confirmer.
Le troisième point de **FC** peut être mémorisé comme point intermédiaire entre **FC** supérieure et **FC** inférieure, ou bien sous la **FC** inférieure.
Pour éliminer le troisième point de **FC**, effectuer à nouveau **P2 + UP + UP** ; le moteur émettra un signal sonore de confirmation.
Pour atteindre le troisième point de **FC** depuis n'importe quelle position, maintenir la touche Stop enfoncée pendant 5 secondes.

Élimination de toutes les FC mémorisées H.

Gestion accessoires

Il est possible de connecter le moteur à une ou plusieurs centrales météo (voir manuel d'installation du produit).

Autres gestions

Modalité Automatique/Action Maintenue L
⚠ Possible uniquement après avoir mémorisé les deux **FC**.

Suppression de tous les TX mémorisés M

📖 Cette procédure permet d'effacer toute la mémoire.
⚠ Il est également possible de maintenir enfoncé le bouton sur la tête du moteur jusqu'à ce qu'il effectue 3 clic clac et émette 3 signaux sonores.

Pour en savoir plus, visitez came.com

DÉCLARATION CE DE CONFORMITÉ - Came S.p.A. déclare que ce dispositif est conforme aux exigences essentielles et aux dispositions pertinentes établies par les directives 2014/35/EU, 2014/53/EU et 2014/30/EU.
La copie conforme à l'original de la déclaration de conformité est disponible sur demande.

MISE AU REBUT ET ÉLIMINATION - Avant d'effectuer ces opérations, contrôler les normes spécifiques en vigueur sur le lieu d'installation. Les composants de l'emballage (carton, plastiques, etc.) sont assimilables aux déchets urbains solides et peuvent être éliminés en procédant tout simplement à la collecte différenciée. D'autres composants (cartes électroniques, batteries des émetteurs, etc.) peuvent contenir des substances polluantes. Il faut les désinstaller et les remettre aux entreprises autorisées à les récupérer et à les éliminer.

NE PAS JETER DANS LA NATURE !
Le contenu de ce manuel est susceptible de subir des modifications à tout moment et sans aucun préavis.

POLSKI

SILNIK TUBOWY STEROWANY RADIOWO ZASILANY NAPIĘCIEM STAŁYM, Z ELEKTRONICZNYM WYŁĄCZNIKIEM, KRANCOWYM I ZINTEGROWANYMI BATERIAMI

Ważne instrukcje dotyczące bezpieczeństwa

Dla zachowania bezpieczeństwa osób bardzo ważne jest dokładne zastosowanie się do tych zaleceń.
Przechowywać tę instrukcję.
Często kontrolować urządzenie, aby wykryć ewentualne ślady zużycia, uszkodzenie przewodów lub sprężyn czy utratę wyważenia.
Nie używać urządzenia, gdy wymaga ono naprawy lub regulacji.
Podczas czynności czyszczenia, konserwacji i wymiany części silnik napędu musi być odłączony od zasilania.
Obserwować poruszający się element i upewnić się, aby nikt nie zbliżał się do niego, aż do chwili zatrzymania

⚠ **Przestrzegać zaleceń dotyczących instalacji.**
Nieprawidłowo wykonana instalacja może skutkować poważnymi obrażeniami.

• Produkt musi być przeznaczony wyłącznie do użytkowania do celów, dla jakich został zaprojektowany. Każde inne zastosowanie jest niewłaściwe.
Came S.p.A nie ponosi odpowiedzialności za szkody wynikającezbłędnego, niewłaściwego-lubnierozsądnegoużytkowania.

• Instalacja musi być przeprowadzona przez personel wykwalifikowany i doświadczony. • Przechowywać te ostrzeżenia wraz z instrukcjami instalacji i użytkowania. • Upewnić się, czy dane techniczne elementu ruchomego są kompatybilne z wydajnością wybranego silnika.
• Nie pozwalać dzieciom na bawienie się pilotami TX. • Jest surowo wzbronione: dziurawienie, zanurzanie w wodzie, dopuszczanie do upadnięcia, bicie młotkiem, zniekształcanie, wbijanie gwoździ lub śrub, jak też przerabianie silnika/przewodu zasilania.
• Nie instalować ręcznej zasuwy. • Element ruchomy musi swobodnie przesuwać się i zamykać się dokładnie pod własnym ciężarem. Unikać nawet najmniejszego tarcia pomiędzy rurą nawojową i kasetą, należy zostawić nieco luzu po boku rury. • Podczas instalacji lub konserwacji, gdy silnik jest zasilany, należy unikać uderzeń. Nie uderzać młotkiem w silnik, ponieważ może to doprowadzić do uszkodzenia wewnętrznych obwodów elektronicznych. • Dla uniknięcia ryzyka obrażeń czy uszkodzenia urządzenia podczas zapamiętywania trzeba absolutnie mieć możliwość zatrzymania w każdej chwili napędzanej rury nawojowej. • Dodatkowe elementy takie, jak adaptery i wsporniki, muszą być wybrane spośród urządzeń dostępnych w punktach sprzedaży producenta Came S.p.A. • Jeżeli miejsce instalacji znajduje się na wysokości mniejszej, niż 2,50 m od podłoża, silnik wraz z okablowaniem muszą być odpowiednio chronione. • Jeżeli silnik jest montowany w kasecie, musi ona być otwierana, by pozwolić na dokonywanie kontroli i regulacji. • Przewód zasilania i przewód anteny muszą być dokładnie zamocowane w kasecie tak, aby nie mogły zetknąć się z poruszającymi się częściami. • Śruby ewentualnie stosowane do mocowania rolety nie mogą dotykać silnika. Nie wolno dziurawić pierścienia adaptacyjnego, który uruchamia ogranicznik krańcowy, należy ustalić dokładnie jego pozycję w rurze nawojowej. • Minimalna średnica wewnętrzna rury nawojowej musi wynosić > 37 mm. • Należy chronić silnik przed kontaktem z wodą i wilgocią.

Legenda symboli

Akapity, które należy uważnie przeczytać.
⚠ Akapity dotyczące bezpieczeństwa.
FC: wyłącznik krańcowy.
Element ruchomy: tam, gdzie brak innych wskazań, oznacza zasłony w mieszkaniu / systemy zaciemniające / moskitiery.

Dźwięk **klik-klak** potwierdza wykonaną czynność.
Sygnał akustyczny wskazuje otrzymanie impulsu programowania.

10" Czas naciśnięcia przycisku.

Opis części

① Nadajnik
② Koło zębate
③ Koło przeciągające
④ Zawleczka do mocowania koła
⑤ Przycisk głowicy silnika
⑥ Silnik rurowy
⑦ Rolka przeciągająca
⑧ Koło pasowe po stronie łożyska

Akcesoria ①, ②, ③, ⑦, ⑧ nie dołączone do opakowania. Szczegółowe informacje są dostępne na stronie came.com.

Dane techniczne

Napięcie zasilania i częstotliwość; prąd i moc elektryczna; moment obrotowy i szybkość: Sprawdzić dane techniczne na tabliczce każdego modelu.

Typ	EDISON B4
Średnica silnika	35 mm.
Nominalny czas funkcjonowania	4 minut
Stopień ochrony	IP 20 (silnik tubowy)
Temperatura funkcjonowania	-10°C +55°C
Pojemność baterii	3200 mAh
Produkt klasy III	
Lpa<70 dB(A)	

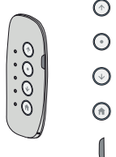

- TPrzycisk kierunku PODNOSZENIA
- Przycisk STOP
- Przycisk kierunku OPUSZCZANIA
- Przycisk funkcji
- Przycisk programowania P2

Tryb funkcjonowania

AUTOMATYCZNY
Jest to tryb domyślny, naciskając ⊼/⊻, element ruchomy całkowicie otwiera się lub zamyka się, jeśli taki tryb został ustawiony.

TOTMAN (OPER. OBECNY)
Po każdym wciśnięciu przycisku ⊼/⊻ element ruchomy przesuwa się o 1/10 obrotu (około 36°).
Po utrzymaniu przycisku wciśniętego przez dłużej, niż 2", silnik ⑦ porusza się tymczasowo w trybie automatycznym, aż do pierwszego zatrzymania, po czym powraca do trybu TOTMAN.

Instalacja A B

- Posłużyć się odpowiednim wspornikiem.
- Włożyć adapter pierścieniowy ② aż do zewnętrznej krawędzi tulei, dopasowując położenie klinów wpustowych.
- Włożyć adapter pociągowego koła pasowego ③i zamocować go przy pomocy zawleczki ④.
- Włożyć zmontowany silnik ⑥ do wnętrza rury nawojowej ⑦ aż do końca adaptera ②.
  ⚠ NIE stosować siły przy wkładaniu silnika do rury ⑦.
- Włożyć zatyczkę ⑧ do rury ⑦.
- Przymocować rurę ⑦ do wspornika stałego i ustalić pozycję silnika ⑥ tak, aby przycisk i złącze⑤ były łatwo dostępne.
  ⚠ Upewnić się, czy pozycja rury ⑦ jest całkowicie pozioma.

Połączenia elektryczne C

Silnik nie wymaga wykonywania stałych połączeń elektrycznych do sieci zasilania, ponieważ jest wyposażony w baterie jonowo-litowe z możliwością doładowania. Silnik należy doładować na co najmniej 6 godzin przed pierwszym użyciem.
Stosować wyłącznie ładowarkę (nie dołączona w opakowaniu) o wskazanych niżej parametrach wyjściowych: 5 V DC - 2 A.
Podłączyć złącze zasilania do złącza silnika.
Podczas instalacji zapewnić łatwy dostęp do złącza zasilania.

Uruchomienie

Wszystkie piloty TX z serii KLT są kompatybilne z tym silnikiem. Przeczytać instrukcje dotyczące pilotów TX przed wykonaniem procedur programowania.

Zapamiętanie pierwszego TX ① D
Trzymać wciśnięty przycisk programowania na głowicy silnika, dopóki nie wyda dźwięku klik-klak i nie wykona sygnału dźwiękowego.
Wybrać procedurę w zależności od własnych potrzeb instalacyjnych:
- z pomocą **P2 + P2 + UP** przycisk **UP** steruje ruchem silnika zgodnie z kierunkiem wskazówek zegara (od strony wału silnika).
- z pomocą **P2 + P2 + DOWN** przycisk **UP** steruje ruchem silnika w kierunku przeciwnym do ruchu wskazówek zegara (od strony wału silnika).

Zapamiętanie górnego położenia krańcowego FC
Wejść do procedury zapisywania położeń krańcowych **P2 + UP + P2 I**; silnik wykonuje 1 klick-klack.
Ustawić element ruchomy w położeniu krańcowym **FC** górnym.

Jest możliwe włączenie posuwu dokładnego, naciskając przycisk **P2** TX w pobliżu położenia krańcowego **FC**: silnik obraca się małymi skokami, umożliwiając łatwe zatrzymanie ruchomego elementu w pożądanej pozycji, naciskając przycisk stop.
Zaczynać zawsze od górnego położenia krańcowego.

E Aby zapamiętać położenie, należy trzymać wciśnięty przycisk **Stop** , aż do chwili wykonania przez silnik dwóch stuków potwierdzających klick-klack.

Zapamiętanie dolnego położenia krańcowego FC
Umieścić element ruchomy w położeniu krańcowym **FC** dolnym.
Powtórzyć procedurę **E**.
⚠ Po ustawieniu położenia krańcowego **FC**, wykonać jeden ruch podnoszenia i opuszczania.
Przycisk na głowicy steruje ruchem silnika w trybie krok po kroku czyli OtwieranieStop-Zamykanie.
Aby zmienić kierunek obrotu połączony z przyciskami pilota, trzymać wciśnięty przycisk na głowicy, dopóki silnik nie wykona 2 dźwięków klik-lack.

Zarządzanie pilotami TX

Zapamiętanie dodatkowego TX (2-gi) F

Zarządzanie położeniami krańcowym FC

Trzeci punkt FC
G Wejść do procedury zapisywania położeń krańcowych **P2 + UP + UP**; silnik wykonuje 1 klick-klack.
Umieścić element ruchomy w położeniu krańcowym **FC** pożądanym.
Wykonać procedurę **E** dla potwierdzenia.
Trzecie położenie krańcowe **FC** może być zapisane jako położenie pośrednie pomiędzy położeniem krańcowym **FC** górnym i **FC** dolnym lub poniżej **FC** dolnego.
W celu usunięcia trzeciego położenia krańcowego **FC** należy ponownie wykonać procedurę **P2 + UP + UP**; silnik potwierdzi udane wykonanie operacji sygnałem akustycznym.
Aby osiągnąć trzecie położenie krańcowe **FC** z każdej innej pozycji, należy trzymać naciśnięty przycisk Stop przez 5 sekund.

Usuwanie wszystkich zapisanych położeń krańcowych FC H

Zarządzanie akcesoriami

Do silnika można podłączyć jedną lub kilka centralek meteo (patrz instrukcje instalacji produktu).

Inne sterowania

Tryb Automatyczny/Tryb Totman L
⚠ est możliwy tylko po zapamiętaniu obu położeń krańcowych **FC**.

Usunięcie wszystkich pilotów Tx z pamięci M

Przy pomocy tej procedury można skasować całą pamięć.
⚠ W alternatywie trzymać wciśnięty przycisk na głowicy silnika, dopóki nie wykona 3 dźwięków klick-klack i nie wykona 3 sygnałów akustycznych.

W celu uzyskania dodatkowych informacji prosimy odwiedzić stronę internetową came.com

DEKLARACJA ZGODNOŚCI CE - Came S.p.A. deklaruje, że niniejsze urządzenie jest zgodne z podstawowymi wymogami i odnośnymi przepisami, ustalonymi przez dyrektywy 2014/35/WE, 2014/53/ WE, 2014/30/WE.
Na życzenie jest dostępna kopia deklaracji zgodności zgodna z oryginałem.

ZŁOMOWANIE - Przed rozpoczęciem czynności należy zapoznać się z miejscowymi regulacjami prawnymi dotyczącymi danego rodzaju materiału. Elementy opakowania (karton, plastik, itd.), są przyjmowane ze stałymi odpadami miejskimi i mogą być likwidowane bez żadnej trudności, wykonując selektywną zbiórkę odpadów do ponownego przerobu. Inne elementy (płyty elektroniczne, nadajniki, itd.), mogą natomiast zawierać substancje zanieczyszczające. Należy je więc usunąć i oddać do zakładów wyspecjalizowanych do ich przetworzenia.

NIE WYRZUCAĆ DO OTOCZENIA!
Dane i informacje zawarte w niniejszej instrukcji mogą ulegać zmianom w dowolnym momencie i bez konieczności wcześniejszego powiadomienia.

DEUTSCH

FUNKBETRIEBENER GLEICHSTROM-ROHRMOTOR MIT ELEKTRONISCHEM ENDSCHALTER UND INTEGRIERTEN, WIEDERAUFLADBAREN AKKUS

Wichtige Sicherheitshinweise

Um die Sicherheit zu gewährleisten, müssen diese Anweisungen befolgt werden.
Diese Anleitung aufbewahren.
Das Gerät regelmäßig überprüfen, um festzustellen, ob esgut aus gewucht etistund ob die Kabel und Federn Verschleißerscheinungen oder Schäden aufweisen.
Das Gerät nicht verwenden, wenn Reparaturen oder Einstellungen notwendig sind.
Vor der Reinigung, Wartung oder dem Ersatz von Komponenten den Antrieb von der Stromversorgung trennen.
Den Rollladen während dem Betrieb beobachten und sicher stellen, dass sich bis zum vollständigen Stillstand niemand nähert

⚠ **Diese Montageanweisungen befolgen.**
Eine unsachgemäße Installation kann schwere Personenschäden verursachen.

• Diese Montageanweisungen befolgen. Eine unsachgemäße Installation kann schwere Personenschäden verursachen. sind gefährlich. Die Came S.p.A. haftet nicht für durch ungeeignete, unsachgemäße bzw. fehlerhafte Verwendung verursachte Schäden.• Die Montage muss von erfahrenen Fachleuten durchgeführt werden. • Diese Hinweise zusammen mit den Gebrauchs- und Montageanleitungen aufbewahren. • Überprüfen, dass das bewegliche Element der Leistung des gewählten Antriebs entspricht.•KinderdürfennichtmitdemTXspielen•Esiststrengstens verboten, den Motor zu durchbohren, in Wasser zu tauchen, fallen zu lassen, mit einem Hammer zu bearbeiten, zu verformen, Schrauben oder Nägel hindurchzuschlagen, auseinanderzunehmen sowie Eingriffe am Motor oder am Netzkabel vorzunehmen. • Keinen mechanischen Riegel montieren. • Der Rollladen muss perfekt gleiten und sich durch sein Eigengewicht schließen. Die geringste Reibung zwischen Rohrwelle und Kasten muss durch einen kleinen Spielraum seitlich der Rohrwelle vermieden werden. • Während der Montage oder Wartung bei mit Strom versorgtem Motor Schläge vermeiden und den Motor nicht mit einem Hammer bearbeiten, um Schäden an der Elektronik zu vermeiden. • Um Schäden an Personen oder am Gerät zu vermeiden, muss es möglich sein, die motorisierte Rohrwelle während der Einspeicherung jederzeit anzuhalten. • Zubehör, wie Adapter und Haltebeschläge müssen unter den von der Came S.p.A. über das Vertriebsnetz angebotenen, ausgewählt werden. • Sollte die Anlage in einer Höhe unter 2,5 m vom Boden montiert werden, müssen Antrieb und Rollladen durch weitere Schutzeinrichtungen gesichert werden. • Wenn der Motor im Rolladenkasten montiert werden soll, darauf achten, dass dieser für Einstellungen und Kontrollen über eine Inspektionsklappe verfügt. • Das Netzkabel und das Antennenkabel müssen sorgfältig im Rolladenkasten verlegt werden und dürfen nicht mit dem sich bewegenden Rolladen in Berührung kommen. • Ggf. für die Befestigung des Rolladens verwendete Schrauben dürfen den Motor nicht berühren. Keine Löcher in den Adapterring für die Endschalterbetätigung bohren. Den Ring perfekt auf die Rohrwelle stecken. • Der Mindestinnendurchmesser der Rohrwelle muss > als 37 mm sein. • Der Antrieb muss vor Wasser und Feuchtigkeit geschützt werden.

Zeichenerklärung

Sorgfältig durchzulesende Abschnitte.
⚠ Sicherheitsrelevante Abschnitte.
FC: (EL) Endlage.
Bewegliches Element: Das sind, wenn nichts anderes angegeben, Gardinen / Sonnenschutzsysteme / Mückennetze.

Die Ruckbewegung (**Klick-Klack**) bestätigt den Vorgang.
Das **akustische Signal** zeigt an, dass der Programmierimpuls empfangen wurde.

10" Dauer des Tasterdrucks.

Beschreibung der Bestandteile

① Handsender
② Ring
③ Antriebsnocken
④ Splint zur Sicherung des Nocken
⑤ Taster auf Motorkopf
⑥ Rohrmotor
⑦ Antriebswalze
⑧ Lagerseitige Riemenscheibe

Zusatzgeräte ①, ②, ③, ⑦, ⑧ sind nicht im Lieferumfang enthalten.
Weiteres erfahren Sie auf came.com

Technische Daten

Betriebsspannung und Frequenz; Strom und Leistung; Drehmoment und Geschwindigkeit: Siehe technische Angaben auf dem Typenschild des Geräts.

Typ	EDISON B4
Motordurchmesser	35 mm.
Nenn-Betriebszeit	4 Minuten
Schutzart	IP 20 (Rohrmotor)
Betriebstemperatur	-10°C +55°C
Akkukapazität	3200 mAh
Produkt der Klasse III	
Lpa<70 dB(A)	

- HOCH-Taster
- STOPP-Taster
- RUNTER-Taster
- Funktionsschalter
- Programmiertaster P2

Funktionsweise

AUTOMATISCHER BETRIEB
Werkseinstellung; durch Druck auf ⊼/⊻, öffnet bzw. schließt sich das bewegliche Element vollständig, sofern dies festgelegt wurde.

TOTMANNBETRIEB
Nach jedem Tastendruck ⊼/⊻ vollführt das bewegliche Element 1/10-Drehung (ca. 36°). Wenn ein Taster länger als 2" lang gedrückt wird, ⑦ funktioniert der Antrieb momentan im automatischen Betrieb.
Nach einem Stillstand schaltet der Motor automatisch auf Totmannbetrieb um.

Montage A B

- Den geeigneten Haltebeschlag anbringen.
- Den Ringadapter ② bis an den Außenrand des Rings einstecken und dabei die Insertionsschlüssel ausrichten.
- Den Seilrollenadapter ③ einstecken und mit dem entsprechenden Stift ④.
- Den zusammengebauten Motor ⑥ auf die Rohrwelle stecken ⑦ und bis an die Krone ②.
  ⚠ DEN MOTOR NICHT UNTER Kraftanwendung auf die Rohrwelle ⑦.
- Die Kappe ⑧ auf die Rohrwelle ⑦.
- Die Antriebswalze ⑦ am festen Beschlag anbringen und den Motor ⑥ so anbringen, dass der Taster und der Stecker⑤ leicht erreicht werden können.
  ⚠ Sicher stellen, dass die Rohrwelle ⑦ vollkommen waagerecht ist.

Elektrische anschlüsse C

Der Motor ist mit aufladbaren Lithium-Ionen-Akkus ausgestattet und muss nicht an das Festnetz angeschlossen werden. Vor der Verwendung de Motor mindestens 6 Stunden lang aufladen. Nur Batterieladegeräte (nicht im Lieferumfang enthalten) mit den folgenden Ausgankskennlinien verwenden: 5 V DC - 2 A.
Den Netzteilstecker mit dem Motorstecker verbinden.
Bei der Montage darauf achten, dass der Stromanschlussstecker bequem erreichbar ist.

Inbetriebnahme

Alle TX der Serie KLT sind mit diesem Motor kompatibel. Vor der Programmierung die Anleitung der TX durchlesen.

Einspeicherung des ersten TX ① D
Den Programmiertaster auf dem Motorkopf gedrückt halten, bis der Motor eine Ruckbewegung (Klick-Klack) durchführt und ein akustisches Signal ertönt.
Die Prozedur entsprechend den Installationsanforderungen wählen:
- Mit **P2 + P2 + UP** dreht der Taster **UP** den Motor im Uhrzeigersinn (von der Seite der Motorwelle gesehen).
- Mit **P2 + P2 + DOWN** dreht der Taster **UP** den Motor gegen den Uhrzeigersinn (von der Seite der Motorwelle gesehen).

Einspeicherung der oberen FC
In den Menüpunkt Endlagen-Einspeicherung einsteigen **P2 + UP + P2 I**; der Antrieb führt eine Ruckbewegung aus.
Bewegliches Element in die gewünschte **FC** fahren.

Durch Druck auf den Taster **P2** auf dem TX, in der Nähe der **FC** kann die Feineinstellung aktiviert werden: Der Motor dreht schrittweise und das bewegliche Element kann durch Druck auf den Stopp-Taster in der gewünschten Lage angehalten werden.
Immer mit der oberen Endlage beginnen.

E Um die Lage zu speichern, die **Stopp**-Taste drücken, bis der Motor diese durch eine Ruckbewegung und 5 Pieptöne bestätigt.

Einspeicherung der unteren FC
Bewegliches Element in die gewünschte **FC** fahren.
Die Prozedur **E** wiederholen.
⚠ Nach Einstellung der **FC** die Anlage einmal hoch- und einmal runterfahren.
Der Taster auf dem Motorkopf steuert den Motor im Schritt-Schritt-Modus, d.h. Auf-Stopp-Zu.
Um die den Handsendertastern zugeordnete Drehrichtung zu invertieren, den Taster auf dem Motorkopf drücken, bis der Motor 2 Ruckbewegungen ausführt.

Einstellung der TX

Einspeicherung eines zusätzlichen TX (2.) F

Einstellung der FC

Dritte FC
G In den Menüpunkt Endlagen-Einspeicherung einsteigen **P2 + UP + UP**; der Antrieb führt eine Ruckbewegung aus.
Bewegliches Element in die gewünschte **FC** fahren.
Die Schaltfolge **E** bestätigen.
Die dritte **FC** kann als Zwischenlage zwischen der oberen **FC** und der unteren **FC** bzw. unterhalb von der unteren **FC** eingestellt werden.
Um die **FC** zu löschen, erneut die Prozedur **P2 + UP + UP** ausführen; der Motor bestätigt durch ein akustisches Signal.
Um die **FC** von jeder Stellung aus zu erreichen, die Stopp-Taste 5 Sekunden lang drücken.

Alle gespeicherten EL löschen H

Einstellung der zusatzgeräte

Man kann eine oder mehrere Wetterstationen (siehe Montageanleitung des Geräts) an den Antrieb anschließen.

Andere einstellungen

Automatischer-/Totmannbetrieb L
⚠ Ist nur nach Einstellung beider **FC** möglich.

Alle eingespeicherten TX löschen M

Auf diese Weise wird der ganze Speicher gelöscht.
⚠ Man kann auch den Taster auf dem Motorkopf drücken, bis der Motor drei Ruckbewegungen ausführt und 3 Pieptöne erklingen.

Mehr erfahren Sie auf came.com

EG-KONFORMITÄTSERKLÄRUNG - Die Came S.p.A. bestätigt, dass dieses Gerät den grundlegenden Anforderungen und entsprechenden Bestimmungen der Richtlinien 2014/35/EU, 2014/53/EU, 2014/30/EU entspricht.
Auf Anfrage ist eine originalgetreue Abschrift der Konformitätserklärung erhältlich.

ABBAU UND ENTSORGUNG - Vor der Entsorgung sollte man sich über die am Installationsort geltenden Vorschriften informieren. Die Bestandteile der Verpackung (Pappe, Kunststoff usw.) können getrennt gesammelt mit dem normalen Hausmüll entsorgt werden. Weitere Bestandteile (Platinen, Handsenderbatterien usw.) können Schadstoffe enthalten. Sie müssen dementsprechend entfernt und in zugelassenen Fachbetrieben entsorgt werden.

NICHT IN DIE UMWELT GELANGEN LASSEN!
Die in dieser Anleitung enthaltenen Angaben und Informationen können jederzeit, ohne Vorankündigung geändert werden.

ESPAÑOL

MOTOR TUBULAR EN CORRIENTE CONTINUA, CON FINAL DE CARRERA ELECTRÓNICO DE MANDO RADIO Y BATERÍAS RECARGABLES INCORPORADAS

Instrucciones de seguridad importantes

Para la seguridad de las personas es importanteajustarseaestasinstrucciones.
Guardar estas instrucciones.
Examinar a menudo el apara para ver si hay desequilibrios, signos de desgaste o daños en los cables y los muelles. No utilizar el aparato si fuese necesario efectuar reparaciones o ajustes. Al efectuar operaciones de limpieza, mantenimiento y sustitución de piezas es necesario desconectar de la alimentación eléctrica el motor de accionamiento. Vigilar el elemento móvil y cerciorarse de que nadie se acerque hasta esté completamente parado.

⚠ **Ajustarse a estas instrucciones de instalación.**
Una instalación errónea puede causar graves lesiones a las personas.

• El producto debe destinarse exclusivamente al uso para el cual está previsto. Cualquier uso diferente se debe considerar peligroso. Came S.p.A. no se hace responsable de eventuales daños debido a usos impropios, erróneos o irracionales. • La instalación debe ser efectuada por personal cualificado y experto.
• Guardar estas advertencias junto con los manuales de instalación y de uso. • Cerciorarse de que las características del elemento móvil sean compatibles con las prestaciones del motor escogido. • No permitir jamás que los niños jueguen con el TX.. • Está terminantemente prohibido: taladrar, sumergir en agua, dejar caer, martillar, deformar, poner clavos o tornillos, desmontar o modificar el motor y/o el cable de alimentación. • No instalar un pestillo manual. • El elemento móvil debe poder deslizarse perfectamente y cerrarse por su propio peso. Evitar rozamientos, incluso pequeños, entre el tubo enrollador y el cajón, permitiendo que el tubo tenga un pequeño juego lateral. • Durante la instalación o l mantenimiento y con el motor alimentado, no provocar golpes y no dar golpes al motor con un martillo porque podría dañarse la electrónica interna. Para evitar daños a las personas y al dispositivo, durante el procedimiento de memorización, es indispensable poder detener el tubo enrollador motorizado en cualquier momento. • Los componentes suplementarios, como adaptadores y soportes, deben escogerse cuidadosamente entre aquellos ofrecidos por el fabricante Came S.p.A. a través de su red de ventas. • Si la instalación se encuentra a una altura de menos de 2,50 m con respecto al pavimento, el motor y las partes accionadas deben estar protegidas. • Si el motor se monta en un cajón, debe ser accesible para permitir regulaciones y controles. • El cable de alimentación y el cable de antena deben fijarse cuidadosamente dentro del cajón para evitar que entren en contacto con las partes en movimiento. • Eventuales tornillos que se usasen para fijar el elemento enrollable no deben tocar el motor. El anillo adaptador que acciona el final de carrera no debe ser perforado y debe colocarse perfectamente en el tubo enrollador. • El diámetro interno mínimo del tubo enrollador debe ser > de 37 mm. • Es necesario proteger el motor de manera que no entre en contacto con agua ni con humedad.

Leyenda de los símbolos

Partes que se deben leer con atención.

⚠ Partes pertinentes a la seguridad.
FC: final de carrera.
Elemento móvil: se refiere a cortinas / persianas / sistemas enrollables / mosquiteras, si no se indica de otra manera.

El **click-clack** confirma la operación.
La **señal sonora** indica que ha sido recibido el impulso de programación.

10" Tiempo de presión del pulsador.

Descripción de las partes

① Emisor
② Corona
③ Rueda de arrastre
④ Pasador para fijar la rueda
⑤ Pulsador prueba motor
⑥ Motor tubular
⑦ Rodillo de arrastre
⑧ Polea lado cojinete

Accesorios ①, ②, ③, ⑦, ⑧no incluidos en la caja. Más detalles disponibles en came.com.

Características técnicas

Tensión de alimentación y frecuencia; corriente y potencia; par y velocidad: Véanse los datos técnicos que figuran en la etiqueta de cada modelo.

Tipo	EDISON B4
Diámetro del motor	35 mm.
Tiempo nominal de funcionamiento	4 minutos
Grado de protección	IP 20 (motor tubular)
Temperatura de funcionamiento	-10°C +55°C
Capacidad de la batería	3200 mAh
Producto de clase III	
Lpa<70 dB(A)	

- Tecla dirección SUBIDA
- Tecla STOP
- Tecla dirección BAJADA
- Tecla funciones
- Pulsador de programación P2

Modalidad de funcionamiento

AUTOMÁTICA
Es la modalidad por defecto; pulsando ⊼/⊻ el elemento móvil se abre o se cierra del todo si así se ha definido.

ACCIÓN MANTENIDA
A cada presión de un pulsador ⊼/⊻ el elemento móvil se mueve 1/10 de vuelta (aproximadamente 36°).
Si se mantiene presionado un pulsador por más de 2" el motor ⑦ se mueve temporalmente en modo automático hasta la primera parada y luego regresa al modo de acción mantenida.

Instalación A B

- Poner el soporte idóneo.
- Poner el adaptador de corona ② hasta el borde externo del anillo, alineando las placas de introducción.
- Poner el adaptador de polea ③ de arrastre y fijarlo con el pasador ④.
- Introducir el motor ⑥ acoplado con el tubo enrollador ⑦ hasta la corona ②.
  ⚠ NO forzar el motor en el tubo ⑦.
- Poner la tapa ⑧ en el tubo ⑦.
- Fijar el tubo ⑦ al soporte fijo y colocar el motor ⑥ de modo que se acceda fácilmente al pulsador y al conector⑤.
  ⚠ Comprobar que el tubo ⑦ esté perfectamente horizontal.

Conexiones eléctricas C

El motor no necesita conexiones eléctricas fijas a la red de alimentación, al incorporar baterías de iones de Litio recargables.
Es necesario recargar el motor durante por lo menos 6 horas antes de utilizarlo por primera vez.
Utilizar solo un cargador de baterías (no presente en el paquete) que tenga las siguientes características de salida: 5 V DC - 2 A.
Unir el conector de la fuente de alimentación al del motor.
Durante la instalación, asegurarse de que se pueda acceder fácilmente al conector de alimentación.

Puesta en servicio

Todos los TX de la serie KLT son compatibles con este motor. Leer las instrucciones relativas a los TX antes de efectuar los procesos de programación.

Memorización del primer TX ① D
Mantener presionado el pulsador de programación en el cabezal del motor hasta que haga un click-clack y emita una señal sonora.
Escoger los procesos según las exigencias de instalación:
- con **P2 + P2 + UP** el pulsador **UP** manda el motor en sentido horario (visto desde la parte del árbol motor).
- con **P2 + P2 + DOWN** el pulsador **UP** manda el motor en sentido antihorario (visto desde la parte del árbol motor).

Memorización del FC superior
Entrar en el proceso de memorización del final de carrera **P2 + UP + P2 I**; el motor hace 1 click-clack.
Llevar el elemento móvil al **FC** superior.

Se puede activar la modalidad de avance fino presionando el pulsador **P2** del TX cerca del **FC**: el motor gira por pequeños pasos y permite parar fácilmente el elemento móvil en la posición deseada presionando el pulsador Stop.
Empezar siempre por el final de carrera superior.

E Para memorizar la posición mantener presionado el pulsador **Stop** hasta que el motor confirme con un click-clack y emita 5 señales sonoras.

Memorización del FC inferior
Llevar el elemento móvil al **FC** inferior.
Repetir el proceso **E**.
⚠ Después de haber programado los puntos de **FC**, efectuar una carrera en subida y una en bajada.
El pulsador situado en el cabezal controla el movimiento del motor en modalidad paso-paso, es decir Abre-Stop-Cierra.
Para invertir el sentido de giro asociado a los pulsadores del emisor, mantener presionado el pulsador en el cabezal hasta que el motor haga 2 click-clack.

Gestión de TX

Memorización de un TX adicional (2°) F

Gestión de puntos de FC

Tercer punto de FC
G Entrar en el proceso de memorización del final de carrera **P2 + UP + UP**; el motor hace 1 click-clack.
Llevar el elemento móvil al **FC** deseado. Efectuar el proceso **E** para confirmar.
Se puede memorizar el tercer punto de **FC** como punto intermedio entre el FC superior y el **FC** inferior o bien por debajo del **FC** inferior.
Para suprimir el tercer punto de **FC** efectuar de nuevo **P2 + UP + UP**; el motor confirma emitiendo una señal sonora.
Para alcanzar el tercer punto de **FC** desde cualquier posición mantener presionado el pulsador Stop durante 5 segundos.

Supresión de todos los FC memorizados H

Gestión de los accesorios

Es posible conectar al motor una o más centrales meteorológicas (véase manual de instalación del producto).

Otras gestiones

Modalidad Automática/Acción Mantenida L
⚠ Es posible solo después de haber memorizado ambos **FC**.

Borrado de todos los TX memorizados M

Con este proceso se borra toda la memoria.
⚠ Como alternativa mantener presionado el pulsador en el cabezal del motor hasta que haga 3 click-clack y emita 3 señales sonoras.

Para más información visitar came.com

DECLARACIÓN DE CONFORMIDAD - Came S.p.A. declara que este dispositivo cumple con los requisitos esenciales y con las demás disposiciones pertinentes establecidos por las Directivas 2014/35/EU, 2014/53/EU, 2014/30/EU.
A petición está disponible la copia conforme al original de la declaración de conformidad.

PUESTA FUERA DE SERVICIO Y ELIMINACIÓN - Antes de actuar siempre es conveniente consultar las normativas específicas vigentes en el lugar donde se efectúa la instalación. Los componentes del embalaje (cartón, plástico, etc.) se pueden considerar como residuos sólidos urbanos y pueden eliminarse sin dificultad, efectuando la recogida selectiva. Otros elementos (tarjetas electrónicas, baterías de los emisores, etc.) podrían contener sustancias contaminantes. Se deben quitar de los equipos y entregar a las empresas autorizadas para su recuperación o eliminación.

¡NO TIRAR AL MEDIOAMBIENTE!
Los datos y las informaciones presentados en este manual son susceptibles de modificación en cualquier momento y sin obligación de previo aviso.

NEDERLANDS

GELIJKSTROOMBUISMOTOR VOORZIEN VAN ELEKTRONISCHE EINDAANSLAG MET RFBEDIENING EN INGEBOUWDE OPLAADBARE ACCU'S.

Belangrijke veiligheidsinstructies

Het is belangrijk dat deze instructies worden opgevolgd voor de veiligheid van personen.
Bewaar deze instructies.
Controleer regelmatig het systeem op scheef zitten, slijtage van of schade aan kabels en/of veren.
Gebruik het systeem niet als er reparaties of afstellingen moeten plaatsvinden.
De motor moet voor reinigingsen onderhoudswerkzaamheden en voor vervanging van onderdelen losgekoppeld worden van de voeding.
Blijf tijdens het bewegen naar het element kijken en zorg ervoor dat niemand in de buurt ervan komt tot het stopt.

⚠ Neem deze installatie-instructies in acht.
Een verkeerde installatie kan ernstig letsel veroorzaken.
• Dit product mag alleen worden gebruikt voor de doeleinden waarvoor het ontworpen is. Elk ander gebruik moet als gevaarlijk worden beschouwd. Came S.p.A. is niet aansprakelijk voor schade die wordt veroorzaakt door oneigenlijk, verkeerd of onverstandig gebruik. • De installatie moet overgelaten worden aan deskundig en ervaren personeel. • Bewaar deze waarschuwingen samen met de instructies voor de installatie en de gebruiksaanwijzing.
• Controleer of de kenmerken van het bewegend element compatibel zijn met de prestaties van de gekozen motor. • Laat kinderen niet met de zender spelen. • Het is ten strengste verboden om de motor en/of het stroomsnoer te doorboren, in water onder te dompelen, te laten vallen, erop te slaan met een hamer, te vervormen, er spijkers of schroeven in te slaan of te draaien, te demonteren of om te bouwen. • Installeer geen handmatige vergrendeling.
• Het bewegende element moet perfect kunnen lopen en sluiten door zijn eigen gewicht. Vermijd alle, ook de minste wrijving tussen de oprolbuis en de kast en laat een kleine speling zitten aan de zijkant van de buis. • Tijdens de installatie of het onderhoud en als de motorstroom ingeschakeld is, moeten mechanische stoten worden vermeden en mag u niet met een hamer op de motor slaan om de elektronica aan de binnenkant niet te beschadigen.
• Om letsel aan personen en schade aan de apparatuur te voorkomen, moet men tijdens het programmeren de gemotoriseerde oprolbuis op elk ogenblik kunnen stoppen. • Aanvullende componenten voor het systeem, zoals adapters en houders, moeten met zorg gekozen worden uit het aanbod van de fabrikant Came S.p.A. middels het verkoopnetwerk. • Als het systeem zich lager dan 2,50 m van de vloer bevindt, moeten de motor en de aangedreven delen beschermd worden. • Als de motor in een kast wordt gemonteerd, moet deze kunnen worden geopend voor afstellingen en controles. • Het stroomsnoer en de antennekabel moeten met zorg vastgezet worden in de kast, zodat ze niet in aanraking kunnen komen met de bewegende delen. • Eventuele schroeven om de zonwering te bevestigen mogen de motor niet raken. De pasring die de eindaanslag activeert, mag niet worden doorboord en moet perfect in de oprolbuis worden gemonteerd. • De inwendige diameter van de oprolbuis moet > 37 mm zijn. • De motor moet beschermd worden tegen water en vocht.

Legenda van de symbolen

📖 Parti da leggere con attenzione.
⚠ Parti riguardanti la sicurezza.
FC: (EA) eindaanslag.
Bewegend element: verwijst naar zonweringen binnen / screens / horren, tenzij anders is vermeld.

De **klikklakbeweging** bevestigt de procedure.
Het **akoestische signaal** geeft aan dat de programmeringsimpuls ontvangen is.

10" Duur dat de toets ingedrukt moet worden.

Beschrijving van de onderdelen

① Zender
② Kroon
③ Trekwiel
④ Splitpen om het wiel vast te maken
⑤ Knop motorkop
⑥ Buismotor
⑦ Trekrol
⑧ Poelie zijde lager

📖 De uitrustingen ①, ②, ③, ⑦, ⑧ zitten niet in de verpakking inbegrepen.
Meer informatie op came.com.

Technische specificaties

Voedingsspanning en frequentie; stroom en vermogen; koppel en snelheid: Zie de technische gegevens op het etiket van elk model.

Type	EDISON B4
Motordiameter	35 mm.
Nominale bedrijfsduur	4 minuten
Beschermingsgraad	IP 20 (buismotor)
Bedrijfstemperatuur	-10°C +55°C
Accuvermogen	3200 mAh
Product van klasse III	
Lpa<70 dB(A)	

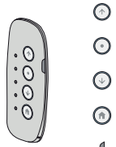

Toets OMHOOG
Toets STOP
Toets OMLAAG
Functietoets
Programmeertoets P2

Werkingswijzen

AUTOMATISCH
Dit is de default werkingswijze. Als u op ⌃ ⌄ drukt zal het bewegende element zich volledig openen of sluiten, als dit ingesteld is.

HOLD-TO-RUN
Telkens als een toets ⌃ ⌄ wordt ingedrukt, maakt het bewegende element een 1/10 toer (ongeveer 36°). Als een toets langer dan 2" wordt ingedrukt, zal de motor ⑦ tijdelijk automatisch bewegen tot aan de eerste stop om daarna terug te keren naar de hold-to-run-werking.

Installatie A B

- Bevestig de geschikte houder.
- Schuif de kroonwielpasring ② tot aan de buitenste rand van de schroefring en lijn zo de borgpennen uit.
- Schuif de meenemer ③ in de buis en zet hem vast met de splitspie ④.
- Monteer de motor ⑥ geassembleerd in de oprolbuis ⑦ tot aan de kroon ②.
  ⚠ FORCEER DE MOTOR NIET in de buis ⑦.
- Schuif de asprop ⑧in de buis ⑦.
- Bevestig de buis ⑦ aan de vaste houder en plaats de motor ⑥ zodat de toets en de connector⑤ gemakkelijk bereikbaar zijn.
  ⚠ Zorg ervoor dat de buis ⑦ perfect horizontaal zit.

Elektrische aansluitingen C

De motor heeft geen vaste elektrische aansluitingen aan het voedingsnet nodig, omdat hij voorzien is van oplaadbare lithium-ion-accu's.
De motor moet minstens 6 uur voor het eerste gebruik worden opgeladen. Gebruik alleen accuopladers (niet in de verpakking inbegrepen) met deze outputkenmerken 5 V DC - 2 A.
Verbind de connector van de voeding aan die van de motor.
Zorg er tijdens de installatie voor dat de voedingsconnector goed bereikbaar is.

Inwerkingstelling

📖 Alle TX van de serie KLT zijn compatibel met deze motor. Lees de instructies die bij de TX horen alvorens de programmering uit te voeren.

De eerste TX programmeren ① D
📖 Houd de programmeertoets op de kop van de motor ingedrukt tot een klikklakbeweging wordt gemaakt en een akoestisch signaal klinkt.
Kies de procedure op basis van de installatie-eisen:
- met **P2 + P2 + UP** laat de toets **UP** de motor met de klok mee draaien (aan de motorasrzijde).
- met **P2 + P2 + DOWN** laat de toets **UP** de motor tegen de klok in draaien (aan de motorasrzijde).

De bovenste FC programmeren
Open de procedure om de eindaanslag te programmeren **P2 + UP + P2 I**; de motor maakt 1 klikklakbeweging.
Zet het bewegende element op de bovenste **FC**.

Het is mogelijk om de modus voor subtiele voortgang te activeren door op de knop **P2** van de TX bij de **FC** te drukken: de motor draait met kleine stapjes, waardoor het bewegende element makkelijk in de gewenste positie kan worden gestopt.
Begin altijd met de bovenste eindaanslag.

E Houd, om de positie op te slaan, de **Stopknop** ingedrukt tot de motor een klikklakbeweging maakt ter bevestiging en er 5 akoestische signalen klinken.

De onderste FC programmeren
Zet het bewegende element op de onderste **FC**.
Herhaal de procedure **E**.
⚠ Voer, nadat de **eindaanslagen** zijn ingesteld, een volledige opening en sluiting uit.
De knop op de kop bestuurt de beweging van de motor in stap-voor-stap-modus of Openen-Stoppen-Sluiten.
Om de draairichting die aan de knoppen van de zender is gekoppeld om te keren houdt u de knop op de kop ingedrukt tot de motor 2 klikklakbewegingen maakt.

Beheer van de TX

Een extra (2de) TX opslaan F

De eindaanslagen beheren

Derde FC-punt
G Start de procedure om de eindaanslag op te slaan **P2 + UP + UP**; de motor maakt 1 klikklakbeweging.
Zet het bewegende element op de gewenste **FC**. Voer de procedure **E** uit om te bevestigen.
Het derde **FC**-punt kan worden opgeslagen als tussenliggend punt tussen de bovenste **FC** en de onderste **FC**, of onder de onderste **FC**.
Om het derde **FC**-punt te verwijderen voert u opnieuw **P2 + UP + UP** uit; de motor laat een akoestisch signaal klinken ter bevestiging.
Houd de Stopknop 5 seconden ingedrukt om het derde **FC**-punt vanaf elke willekeurige positie te bereiken.

Alle opgeslagen eindaanslagen verwijderen H

De uitrustingen beheren

Er kunnen één of meerdere weerstations aan de motor aangesloten worden (zie de installatiehandleiding van het product).

Overig beheer

Automatische/Hold-to-run-werking L
⚠ Dit kan alleen als beide eindaanslagen zijn opgeslagen.

Alle TX uit het geheugen verwijderen M

📖 Met deze procedure wordt het hele geheugen gewist.
⚠ Het is ook mogelijk om de knop op de motorkop ingedrukt te houden tot de motor 3 klikklakbewegingen heeft uitgevoerd en 3 akoestische signalen heeft laten klinken.

Ga voor meer informatie naar came.com

VERKLARING VAN OVEREENSTEMMING - Came S.p.A. verklaart hierbij dat de apparatuur voldoet aan de essentiële vereisten en andere terzake doende voorschriften van de richtlijnen 2014/35/ EU, 2014/53/EU en 2014/30/EU.
Op verzoek is een kopie van de verklaring van overeenstemming verkrijgbaar.

ONTMANTELEN EN SLOPEN - Voordat u dit doet , dient u altijd de voorschriften terzake te controleren die gelden in het land van installatie. De verpakkingsonderdelen (karton, plastic, etc.) worden ingedeeld als normaal stedelijk afval en moeten alleen worden gescheiden. Andere onderdelen zoals printplaten, zenderbatterijen, etc. kunnen vervuilende stoffen bevatten. Lever deze in bij erkende afvalbedrijven voor de verwerking van schadelijk afval.

VERVUIL HET MILIEU NIET MET AFVAL!
De in deze gebruiksaanwijzing vermelde gegevens en informatie kunnen op elk ogenblik en zonder verplichting tot waarschuwing vooraf worden gewijzigd.

PORTUGUÊS

MOTOR TUBULAR EM CORRENTE CONTÍNUA, COM FIM DE CURSO A COMANDO RÁDIO, E BATERIAS RECARREGÁVEIS INCORPORADAS

Importantes instruções de segurança

Para a segurança das pessoas é importante seguir as instruções.
Conserve estas instruções.
Submeta frequentemente o aparelho a testes, para verificar que esteja balanceado ou se apresenta desgaste e danos nos cabos ou molas.
Não utilize o aparelho caso sejam necessários reparos ou regulações.
O motor de movimentação deverá estar desligado da alimentação durante as operações de limpeza, manutenção e substituição das partes.
Observe o elemento durante o movimento e certifique-se que ninguém aproxime-se até que esteja parado.

⚠ Respeite estas instruções de instalação.
Uma instalação errónea pode causar graves ferimentos às pessoas.
• O produto deve ser destinado somente para o uso ao qual foi concebido. Todo e qualquer outro tipo de uso deve ser considerado perigoso. CAME S.p.a não é responsável por eventuais danos causados por usos impróprios, erróneos e sem razão. • A instalação deve ser feita por pessoal qualificado e especializado. • Conserve estas advertências junto aos manuais de instalação e uso. • Certifique-se que as características do elemento móvel sejam compatíveis com o desempenho do motor escolhido. • Não permita que crianças brinquem com o TX. • É rigorosamente proibido: furar, imergir em água, deixar cair, martelar, deformar ou colocar pregos e parafusos, desmontar ou adulterar o motor e/ou o cabo de alimentação.
• Não instale uma trava ou fecho manual. • O elemento móvel deve deslizar perfeitamente e fecharse com seu próprio peso. Evite atritos também mínimos entre o tubo enrolador e a caixa da persiana, a deixar um pouco de folga lateral para o tubo. • Durante a instalação ou manutenção, com o motor ligado, evite causar golpes mecânicos ou bater com martelo no motor, já que isto poderia danificar a unidade eletrónica interna. • A fim de evitar danos a pessoas e ao dispositivos, durante o procedimento de memorização é indispensável poder parar o tubo de enrolar motorizado a qualquer momento. • Componentes suplementares, como adaptadores e suportes, devem ser escolhidos com atenção entre os oferecidos pelo fabricante Came S.p.a. através de sua rede de vendas. • Se a instalação encontrar-se na altura do piso inferior a 2,50 m, o motor e as partes conduzidas devem ser protegidas. • Se o motor for montado em uma caixa, esta deve ser inspecionável para permitir afinações e controlos. • O cabo de alimentação eo cabo da antena devem ser fixados com atenção dentro da caixa de forma que não possam entrar em contacto com as partes em movimento.
• Eventuais parafusos usados para a fixação do enrolador não devem tocar o motor. O anel adaptador que aciona o fim de curso não deve ser furado e deve ser ajustado perfeitamente no tubo enrolador. • O diâmetro interno mínimo do tubo enrolador deve ser > do que 37 mm.
• O motor deve ser protegido do contacto com a água e humidade.

Descrição das peças

📖 Partes que devem ser lidas com atenção.
⚠ Partes relativas à segurança.
FC: fim de curso.
Elemento móvel: referese a toldos internos / screen / mosquiteiros, salvo indicação contrária.

O **click clack** confirma a operação.
O **aviso sonoro** indica o impulso de programação recebido.

10" Tempo de pressão da tecla.

Descrição das peças

① Transmissor
② Coroa
③ Roda de arrastamento
④ Contrapino para fixar a roda
⑤ Botão cabeça motor
⑥ Motor tubular
⑦ Rolo de arrastamento
⑧ Polia lado rolamento

📖 Acessórios ①, ②, ③, ⑦, ⑧não incluídos na embalagem. Detalhes disponíveis no site came.com

Características técnicas

Tensão de alimentação e frequência; corrente e potência; binário e velocidade; Veja dados técnicos na etiqueta de cada

Tipo	EDISON B4
Diâmetro do motor	35 mm.
Tempo nominal de funcionamento	4 minutos
Grau de proteção	IP 20 (motor tubular)
Temperatura de funcionamento	-10°C +55°C
Capacidade da bateria	3200 mAh
Produto classe III	
Lpa<70 dB(A)	

Tecla de direção SUBIDA
Tecla STOP
Tecla de direção DESCIDA
Tecla de funções
Tecla de programação P2

Modalidade de funcionamento

AUTOMÁTICA.
É a modalidade padrão, ao premer ⌃ ⌄ , o elemento móvel abrese ou fechase completamente, se assim estiver predefinido.

AÇÃO CONSERVADA
A cada pressão de uma tecla ⌃ ⌄ o elemento móvel movese de 1/10 de volta (cerca de 36°). Mantendo premida uma tecla por mais de 2 segundos o motor ⑦ movese temporariamente na modalidade automática até a primeira paragem, voltando então na modalidade ação conservada.
se è stato definito.

Instalação A B

- Aplique o suporte apropriado.
- Introduza o adaptador de coroa ② até a borda externa do casquilho em paralelo com as chaves de inserção.
- Introduza o adaptador de polia ③ die arrastamento e fixe-o com a copilha ④.
- Introduza o motor ⑥ montado no tubo de enrolar ⑦ até a coroa ②.
  ⚠ NÃO tente forçar o motor no tubo ⑦.
- Introduza a calota ⑧ no tubo ⑦.
- Fixe o tubo ⑦ ao suporte fixo e coloque o motor ⑥ de forma que o botão e o conector⑤ fiquem facilmente acessíveis.
  ⚠ Certifique-se que o tubo ⑦ esteja na posição horizontal perfeitamente.

Ligações elétricas C

O motor não precisa de ligações elétricas fixas na rede de alimentação, pois possui baterias de lítio recarregáveis.
O motor deve ser recarregado por 6 horas no mínimo antes do primeiro uso. Utilize somente carregadores (não fornecidos) com estas características output: 5 V DC - 2 A.
Una o conector da fonte de alimentação ao do motor.
Durante a instalação verifique se é fácil aceder ao conector de alimentação.

Colocação em função

📖 Todos os TXs da série KLT são compatíveis com este motor. Leia as instruções relativas aos TXs antes de efetuar a programação.

Memorização do primeiro TX ① D
📖 Mantenha pressionado o botão de programação na cabeça do motor até um click clack e um aviso sonoro.
Escolha o procedimento de acordo com as exigências de instalação:
- com **P2 + P2 + UP** a tecla **UP** comanda o motor no sentido horário (do lado do eixo moto).
- com **P2 + P2 + DOWN** a tecla **UP** comanda o motor no sentido anti-horário (do lado do eixo motor).

Memorização do FC superior
Faça a memorização de fim de curso **P2 + UP + P2 I**; o motor efeturará 1 click-clack.
Coloque o elemento móvel no **FC** superior.

É possível ativar a modalidade de avanço fim através da pressão do botão **P2** do TX perto do **FC**: o motor gira com pequenos saltos dando a possibilidade que o elemento móvel pare mais facilmente na posição desejada com a pressão da tecla stop.
Inicie sempre a partir do fim de curso superior.

E Para memorizar a posição, mantenha premida a tecla **Stop** até o motor efetuar um click-clack para confirmar e emita 5 avisos sonoros.

Memorização do FC inferior
Coloque o elemento móvel no **FC** inferior.
Repita o procedimento **E**.
⚠ Depois e ter ajustado os **FCs**, execute um curso a subir e outro a descer.
O botão na cabeça comanda o movimento do motor na modalidade passo a passo, isto é, Abre/Para/Fecha.
Para inverter o sentido da rotação associado aos botões do transmissor, mantenha sob pressão o botão na cabeça até que o motor efetue 2 click clacls.

Gestão TX

Memorização de um TX adicional (2°) F

Gestão dos pontos FC

Terceiro ponto de FC
G Faça a memorização de fim de curso **P2 + UP + UP**; o motor efetua 1 click-clack.
Coloque o elemento móvel no **FC** desejado.
Efetue o procedimento **E** para confirmar.
O terceiro ponto de **FC** pode ser memorizado como ponto intermédio entre FC superior e **FC** inferior, ou abaixo do **FC** inferior.
Para cancelar o terceiro ponto de **FC** execute novamente **P2 + UP + UP**; o motor emitirá um aviso sonoro para confirmar.
Para alacançar o terceiro ponto de **FC** de qualquer posição, mantenha premida a tecla Stop por 5 segundos.

Cancelamento de todos os FCs memorizados H

Gestão dos acessórios

É possível ligar ao motor uma ou mais centrais meteo (vide manual de instalação do produto).

Outras gestões

Modalidade Automática/Ação Conservada L
⚠ É possível somente após ter memorizado os dois **FCs**.

Cancelamento de todos os TXs memorizados M

📖 Com este procedimento cancela-se a memória completamente.
⚠ Em alternativa mantenha pressionado o botão na cabeça do motor, até sentir 3 click-clacks e 3 avisos sonoros.

Para mais informações, visite came.com

DECLARAÇÃO CE DE CONFORMIDADE - Came S.p.A. declara que este dispositivo respeita os requisitos essenciais e outras disposições pertinentes estabelecidas pelas Diretivas 2014/35/ EU, 2014/53/EU, 2014/30/EU.
É disponível, sob solicitação, uma cópia da declaração de conformidade idêntica ao original.

DESMANTELAMENTO E ELIMINAÇÃO - Antes de proceder é sempre oportuno verificar as normas específicas vigentes no local da instalação. Os componentes da embalagem (papelão, plástico, etc.) devem ser considerados resíduos sólidos urbanos e podem ser eliminados através da coleta seletiva. Outros componentes (placas eletrónicas, baterias de transmissores, etc.) podem conter substâncias poluentes. Devem ser retirados e entregues às empresas autorizadas pela recuperação e eliminação dos mesmos.

NÃO DEIXE NO MEIO AMBIENTE!
Os dados e as informações indicadas neste manual devem ser considerados suscetíveis de alterações a qualquer momento e sem obrigação de prévio aviso.

РУССКИЙ

ВНУТРИВАЛЬНЫЙ ПРИВОД ПОСТОЯННОГО ТОКА С ЭЛЕКТРОННЫМ КОНЦЕВЫМ ВЫКЛЮЧАТЕЛЕМ С РАДИОУПРАВЛЕНИЕМ И ВСТРОЕННЫМИ АККУМУЛЯТОРАМИ

Важные инструкции по технике безопасности

Строго следуйте данным инструкциям по безопасности.
Храните их в надежном и безопасном месте.
Следует проводить периодическую проверку устройства на наличие следов износа или повреждений проводки и пружин.
Не используйте устройство, если оно требует выполнения ремонтных работ или регулировок.
Перед проведением работ по чистке, обслуживанию и замене деталей необходимо полностью обесточить привод.
Следите за тем, чтобы никто не приближался к движущемуся элементу до его полной остановки.

⚠ Следуйте данным инструкциям по монтажу.
Неправильный монтаж может привести к серьезным увечьям.
• Это изделие должно использоваться исключительно по назначению. Любое другое применение рассматривается как опасное. CAME S.p.A. не несет никакой ответственности за ущерб, нанесенный неправильным, ошибочным или небрежным использованием изделия. • Монтаж должен производиться квалифицированными специалистами. • Следует хранить эти предупреждения вместе с инструкциями по установке и эксплуатации компонентов автоматической системы. • Необходимо убедиться, что характеристики подвижного элемента соответствуют характеристикам выбранного привода. • Не позволяйте детям играть с устройствами радиоуправления.
• Категорически запрещается выполнять с приводом и/или кабелем электропитания следующие действия: сверлить, погружать в воду, ронять, бить молотком, деформировать, забивать гвозди или вставлять болты, демонтировать или нарушать целостность. • Не устанавливайте ручную задвижку. • Подвижный элемент должен свободно двигаться и закрываться под действием силы тяжести. Избегайте любого трения между валом и коробом, оставляя небольшой боковой зазор для вала.
• Во время монтажа или обслуживания и при включенном приводе избегайте внешних механических воздействий на привод для предотвращения повреждения внутренней электроники. • Во избежание нанесения ущерба людям или устройству, во время программирования следует обязательно иметь возможность остановить вал в любое время. • Переходники, адаптеры и крепления представлены в каталоге продукции изготовителя CAME S.p.A. и продаются представительством компании. • Если монтаж изделия осуществляется на высоте менее 2,5 м, нужно использовать специальный защитный короб. • Если привод устанавливается в защитный короб, то конструкция должна предусматривать крышку, которая обеспечит доступ для настройки и обслуживания привода в случае необходимости. • Питающий кабель и антенный кабель должны быть тщательно зафиксированы внутри защитного короба во избежание соприкасания с подвижными частями. • Винты, используемые для крепления вала, ни в коем случае не должны касаться привода. Кольцоконечныхположенийнедолжниметьотверстий и должно быть идеально установлено на вал. • Минимальный внутренний диаметр вала должен быть больше 37 мм. • Привод должен быть защищен от попадания воды и влаги.

Условные обозначения

📖 Прочитайте внимательно.
⚠ **Разделы, касающиеся безопасности.**
FC: (КП): конечные положения.
Подвижный элемент: включает рулонные шторы / солнцезащитные экраны / москитные сетки, если нет других указаний.

Быстрое движение **"вверх-вниз"** подтвердит успешное выполнение операции.
Звуковой сигнал сообщает о получении команды программирования.

10" Длительность нажатия кнопки.

Описание компонентов

① Пульт ДУ
② Переходник
③ Адаптер
④ Крепежная скоба адаптера
⑤ Кнопка в головной части привода
⑥ Внутривальный привод
⑦ Вал
⑧ Адаптер со стороны подшипника

📖 Аксессуары ①, ②, ③, ⑦, ⑧ не входят в комплект поставки. Более подробная информация на came.com..

Технические характеристики:

Напряжение электропитания и частота; ток и мощность; крутящий момент и скорость: Технические характеристики указаны на этикетке каждой модели.

Тип	EDISON B4
Диаметр мотора	35 мм.
Tempo nominale di funzionamento:	4 минут
Номинальное время работы	IP 20 (внутривальный привод)
Класс защиты	-10°C +55°C
Емкость аккумулятора	3200 мАч
Продукция класса III	
Lpa<70 дБ(A).	

Кнопка "ВВЕРХ"
Кнопка "СТОП"
Кнопка "ВНИЗ"
Кнопка функций
Кнопка программирования P2

Выбор режимов работы

АВТОМАТИЧЕСКИЙ
Е Это режим по умолчанию; при нажатии ⌃ ⌄ подвижный элемент полностью открывается или закрывается.

ПРИСУТСТВИЕ ОПЕРАТОРА
АПри каждом нажатии кнопки ⌃ ⌄ подвижный элемент смещается на 1/10 оборота (приблизительно 36°). При продолжительном (более 2 с) нажатии кнопки привод ⑦ работает в автоматическом режиме до первой остановки, после чего возвращается к режиму "Присутствие оператора".

Монтаж A B

- Установите подходящие суппорт и крепление.
- ВВставьте переходник ② до соприкосновения с кольцом конечных положений, выровняв замковое соединение.
- Вставьте адаптер ③ и зафиксируйте его с помощью соответствующей крепежной скобы ④.
- Вставьте собранный таким образом привод ⑥ в вал ⑦ до кольца ②.
  ⚠ НЕ прилагайте дополнительных усилий в процессе установки привода в вал ⑦.
- Вставьте капсулу ⑧ в вал ⑦.
- Закрепите вал ⑦ на суппорте и креплении, установив привод ⑥ таким образом, чтобы кнопка и разъем⑤ были легко доступны.
  ⚠ Убедитесь в том, что вал ⑦ расположен горизонтально.

Электрические подключения C

Silnik nie wymaga wykonywania stałych połączeń elektrycznych do sieci zasilania, ponieważ jest wyposażony w baterie jonowo-litowe z możliwością doładowania. Silnik należy doładować na co najmniej 6 godzin przed pierwszym użyciem. Stosować wyłącznie ładowarkę (nie dołączona w opakowaniu) o wskazanych niżej parametrach wyjściowych: 5 V DC - 2 A.
Соедините разъем электропитания с кабелем привода.
Во время монтажа проследите за тем, чтобы доступ к разъему электропитания оставался свободным.

Включение

📖 Все пульты ДУ серии KLT совместимы с этим приводом. Прочитайте инструкции к соответствующим пультам ДУ, прежде чем приступить к программированию.

Программирование первого пульта ДУ ① D
📖 Нажмите и удерживайте кнопку программирования в головной части привода до тех пор, пока он не выполнит быстрое движение "вверх-вниз" и не издаст звуковой сигнал.
Выберите процедуру с учетом индивидуальных требований к монтажу:
- **P2 + P2 + ВВЕРХ**: кнопка **"ВВЕРХ"** управляет вращением привода по часовой стрелке (со стороны приводного вала).
- **P2 + P2 + ВНИЗ**: кнопка **"ВВЕРХ"** управляет вращением привода против часовой стрелки (со стороны приводного вала).

Программирование верхнего FC
Начните процедуру программирования конечных положений, нажав **P2 + UP + P2 I**; привод выполнит 1 короткое движение "вверх-вниз"
Portare l'elemento mobile nel **FC** superiore.

Можно активировать режим точного продвижения, нажав кнопку **P2** на пульте ДУ при приближении к **FC**: привод будет вращаться небольшими рывками, позволяя с легкостью остановить подвижный элемент в желаемом положении нажатием кнопки "Стоп".
Программирование необходимо всегда начинать с верхнего КП.

E Для запоминания положения нажмите и удерживайте кнопку **"Стоп"** до тех пор, пока привод не выполнит короткое движение "вверх-вниз" в знак подтверждения и не издаст 5 звуковых сигналов.

Программирование нижнего FC
Установите подвижный элемент в нижнее **FC**.
Повторите процедуру **E**.
⚠ После установки КП выполните подъем и опускание ролставен.
Кнопка в головной части управляет движением привода в пошаговом режиме, то есть "Открыть-Стоп-Закрыть".
Чтобы изменить направление вращения, закрепленное за кнопками пульта ДУ, нажмите и удерживайте кнопку в головной части привода до тех пор, пока привод не сделает 2 быстрых движения "вверх-вниз".

Программирование дополнительных пультов ДУ

Программирование второго ПДУ F

Управление промежуточным положением

Третье FC
G ачните процедуру программирования конечных положений, нажав **P2 + ВВЕРХ + ВВЕРХ**; привод выполнит 1 короткое движение "вверх-вниз".
Установите подвижный элемент в желаемое положение. Выполите процедуру **E** для подтверждения.
Третье **FC** может быть сохранено как промежуточное положение между верхним и нижним **FC** или может располагаться под нижним **FC**.
Для сброса **промежуточного положения** нажмите повторно кнопки **P2 + ВВЕРХ + ВВЕРХ**; привод издаст звуковой сигнал в знак подтверждения.
Для установки в промежуточное положение нажмите и удерживайте кнопку "**Стоп**" в течение 5 секунд.

Удаление всех КП из памяти H

Управление аксессуарами

К приводу можно подключить один или несколько моноблоков с метеосенсорами (см. инструкцию по установке изделия).

Другие функции

Автоматический режим/Присутствие оператора L
⚠ Это возможно только после программирования обоих **FC**.

СУдаление всех пультов ДУ из памяти M

📖 Эта процедура удаляет все данные из памяти.
⚠ В качестве альтернативы нажмите и удерживайте кнопку в головной части до тех пор, пока привод не выполнит 3 быстрых движения "вверх-вниз" и не издаст 3 звуковых сигнала.

Для получения дополнительной информации зайдите на сайт came.com

ДЕКЛАРАЦИЯ О СООТВЕТСТВИИ - CAME S.p.A. заявляет, что это устройство соответствует основным требованиям и положениям, установленным Директивами 2014/35/EU, 2014/53/EU, 2014/30/EU.
По требованию заказчика может быть предоставлена копия де- клаации, соответствующая оригиналу.

УТИЛИЗАЦИЯ ОТХОДОВ - Утилизацию необходимо проводить в соответствии с действующим законодательством местности, в которой производилась эксплуатация изделия. Упаковочные компоненты (картон, пластмасса и т.д.) — утилизируемые твердые отходы, которые необходимо просто разделить, чтобы они могли быть переработаны. Другие компоненты (электронные платы, батарейки пультов дистанционного управления и т. д.) могут содержать загрязняющие вещества. Они должны передаваться компаниям, имеющим лицензию на их переработку

НЕ ЗАГРЯЗНЯЙТЕ ОКРУЖАЮЩУЮ СРЕДУ!
Содержание данного руководства может быть изменено в любое время и без предварительного уведомления.